ИНСТРУКЦИЯ

DBG Timber & Stone OÜ

Каминная Поленница

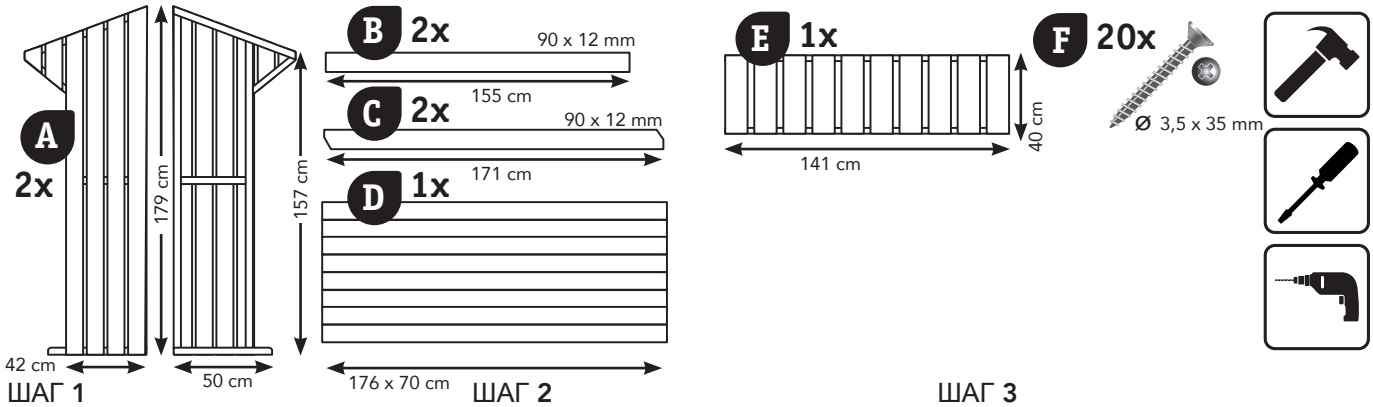

ШАГ 1

Прежде всего, просверлите все отверстия!

Прикрепите часть C шурупами (F) к задней стороне части A. Следите, чтобы гладкая сторона осталась с наружной стороны части A. Прикрепите часть B шурупами (F) к нижней стороне.

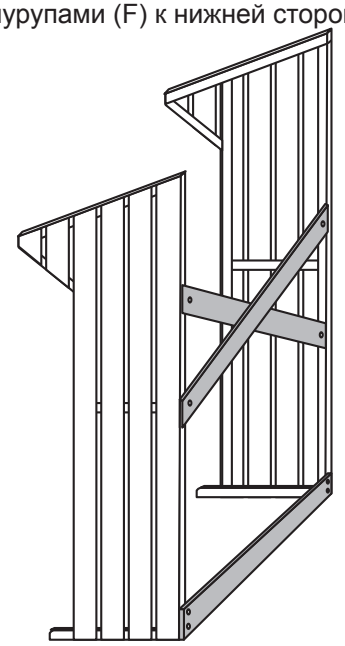

ШАГ 2

Прикрепите часть D 8 шурупами (F) к верхней стороне.

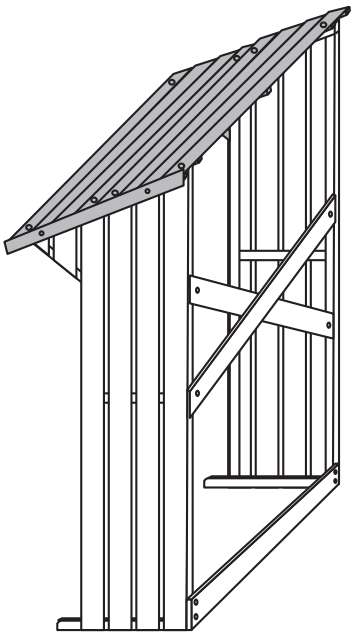

ШАГ 3

Прикрепите часть B шурупами (F) к задней стороне. Установите часть E на дно поленницы.

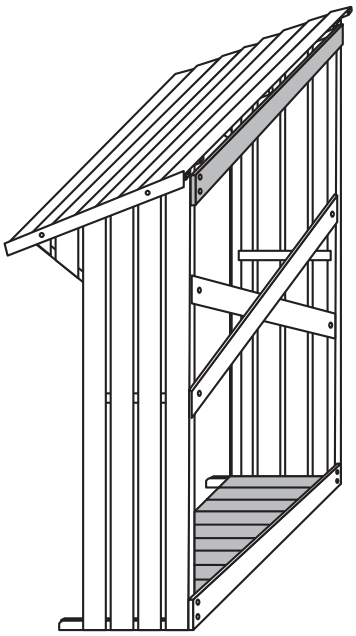

FSC
www.fsc.org
FSC® C016391

Знак качества ответственного ведения лесного хозяйства SCS-COC-000652-AK

PEFC
PEFC/30-32-382

Только изделия, отмеченные в настоящем документе знаками FSC® или PEFC, являются сертифицированными.
PEFC / SCS-PEFC/COC-000652-EL

Спрашивайте наши сертифицированные изделия