RVXT131

Instrukcja montażu / **Сборка инструкция /** *Montáž instrukce* / **Montáž inštrukcie** / *Assembling instruction* / **Szerelési utasítás** *Montageanleitung* / **Сглобяване инструкция** / *Notice de montage* / **Kurulum Talimatları** / *Montaje de instrucción* / **Montagem de instrução** / *Sestavljanje navodila* / **Montage instructie** / *Склапање инструкцију* / **Asamblarea de instrucțiuni** / *Sastavljanje upute* / **Montering instruktion /** *Istruzioni di montaggio* / **Збірка інструкція /** *Montāžas instrukcija* / **Montavimo instrukcija** / *Paigaldusjuhend*

PL - Przed rozpoczęciem zapoznać się z instrukcją montażu / R**U-** Перед началом обратитесь к инструкции по установке / **CZ-** Před zahájením naleznete v montážním návodu / **SK-** Pred začatím nájdete v montážnom návode / **EN-** Before starting, refer to the assembling advice in annex / **HU-** Megkezdése előtt olvassa el a telepítési utasításokat / **DE-** Vor die montage, bitte beiliegende anweisungen folgen / **BG-**Преди да започнете се отнасят към инструкциите за инсталиране / **FR-** Avant de commencer, se reporter aux conseils de montage en annexe / **TR-** Kuruluma baslamadan once, montaj talimatnamesini sirasiyla takip edin. / **ES-**Antes de comenzar referirse a las instrucciones de instalación / **P-** Antes de começar a consultar as instruções de instalação / **SLO-** Pred začetkom glejte navodila za namestitev / **NL-** Voordat u begint Zie de installatie-instructies / **SRB-** Пре почетка погледајте упутства за инсталацију / **RO-**Înainte de a începe să consultați instrucțiunile de instalare / **HR-** Prije početka pogledajte upute za instalaciju / **S-** Innan du börjar se Installationsanvisningen / **I-** Avanti di comminciare, riportate agli consigli di montaggio / **UKR-** Перед початком зверніться до інструкції з установки / **LV-** Pirms sākt montāžu, iepazīties ar instrukciju / **LT-** Prieš pradedant kreiptis į montavimo instrukcija / **EST-** Enne käivitamist vaadake paigaldusjuhiseid

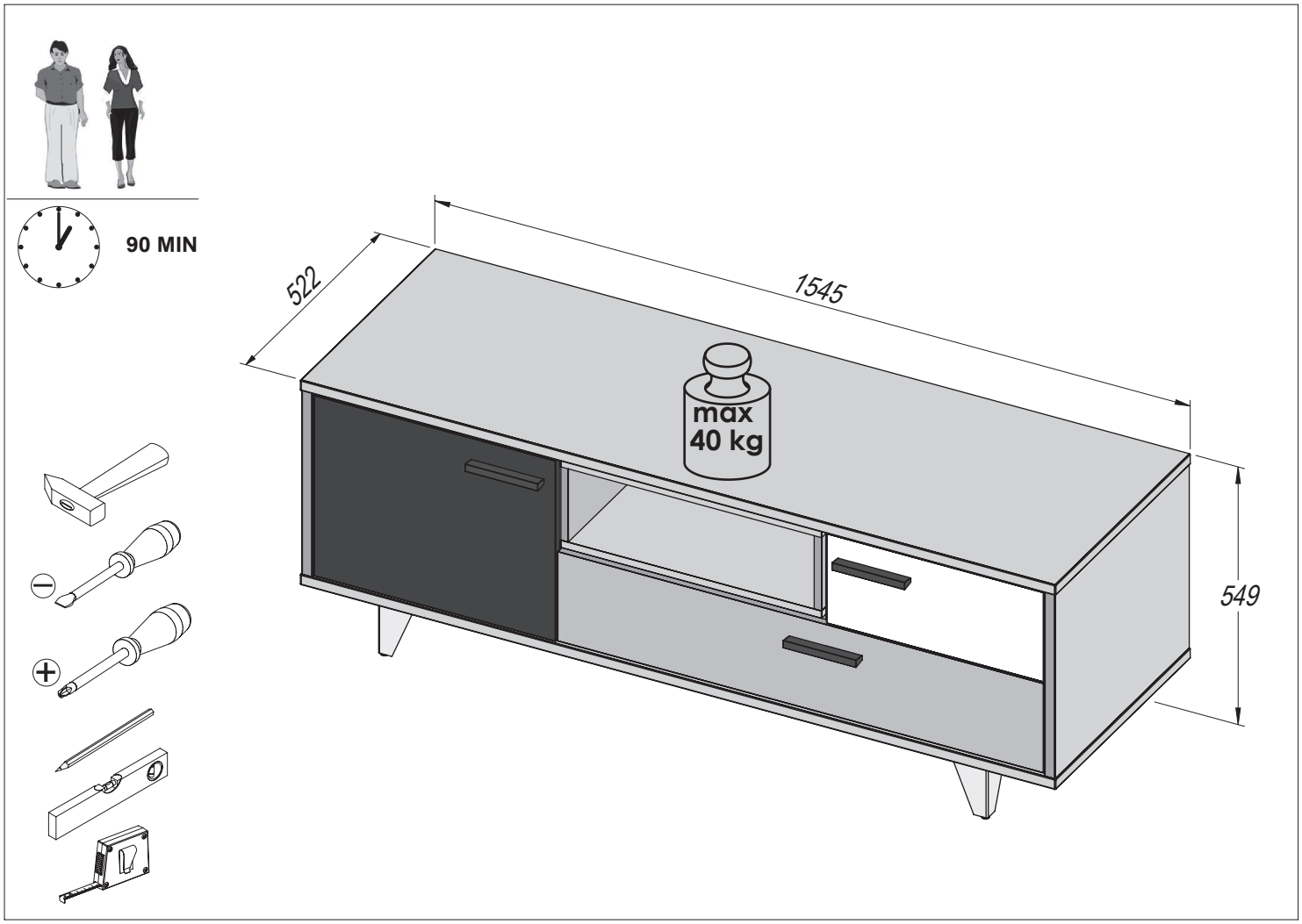

SERVICE – www.forte-service.eu

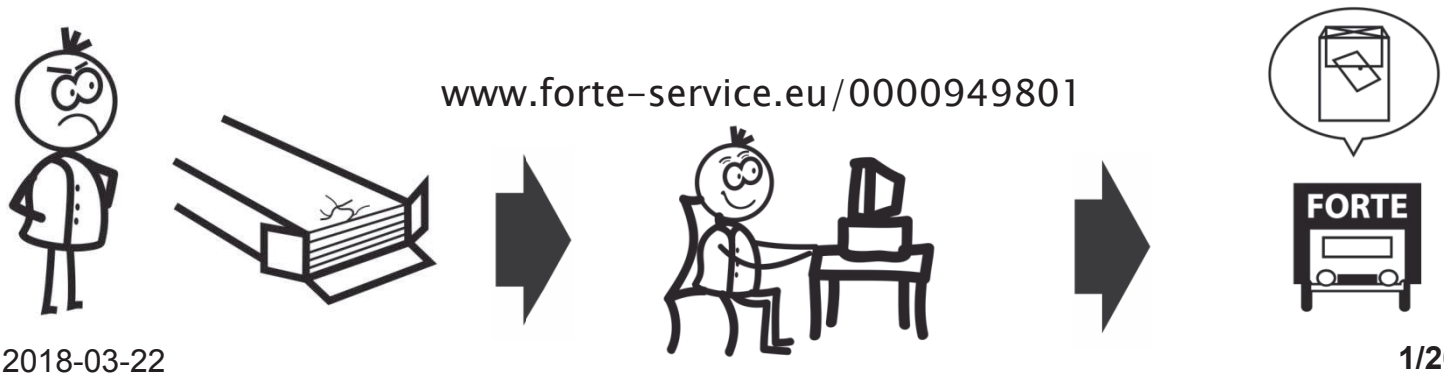

Nr	Code	Colli -0001	Colli -0002
1	131409	1	
2	131410	1	
3	325949		1
4	325950		1
5	131411	1	
6	131412	1	
7	325951	1	
8	325952	2	
9	131413	2	

Nr	Code	Colli -0001	Colli -0002
10	71639		1
11	S13528		2
12	94053	2	
13	71640		1
14	S13529		1
15	90590	1	
16	630420	1	
17	02826		1

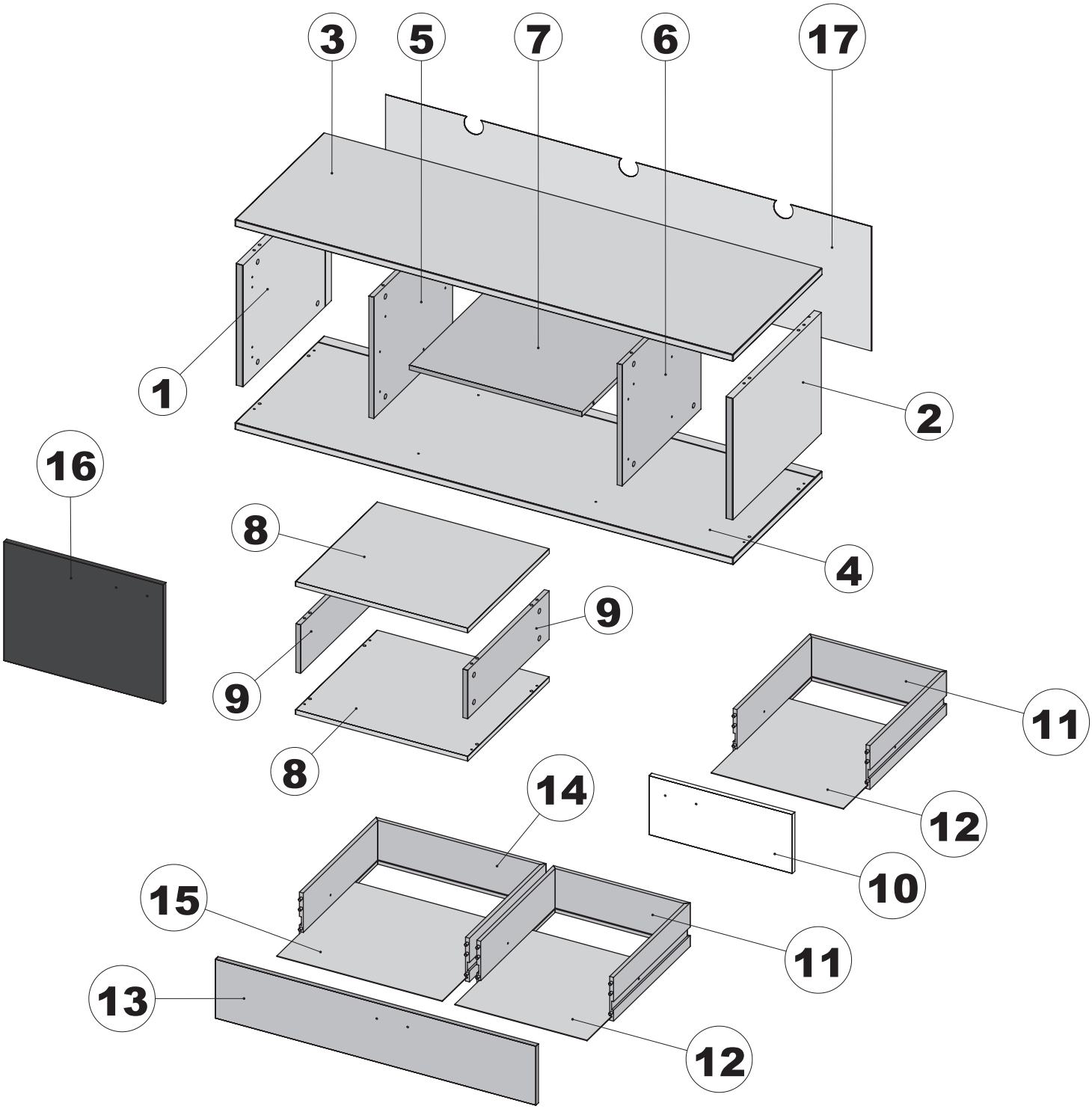

16x **S70969** *Ø8x28*	**28x** **S30211**	**20x** **S30212** *Ø15x12*	**8x** **S30205** *Ø15x16*
1x **S30106** *Ø3.5x15*	**6x** **S30157** *Ø4x30*	**12x** **S31411** *Ø2,5x22*	**24x** **S31298** *Ø4x15*
4x **S30174** *Ø4x27*	**4x** **S30104** *Ø6,3x20*	**8x** **S30102** *Ø6,3x13*	**6x** **S30142** *M4x9*
6x **S30158** *Ø3x12*	**1x** **S36106**	**4x** **S30324** *H=9mm*	**2x** **S32892**
1x **S20553**	**1x** **S30577**	**7x** **S30978**	**2x** **S36224** 10mm
1x **S36881**			
3x **S34676-15** *L=450*		**2x** **S36628**	
3x **S37746** *L - 128*		**6x** **S36067** *310x27mm*	
2x **S36217**		**5x** **S37783**	

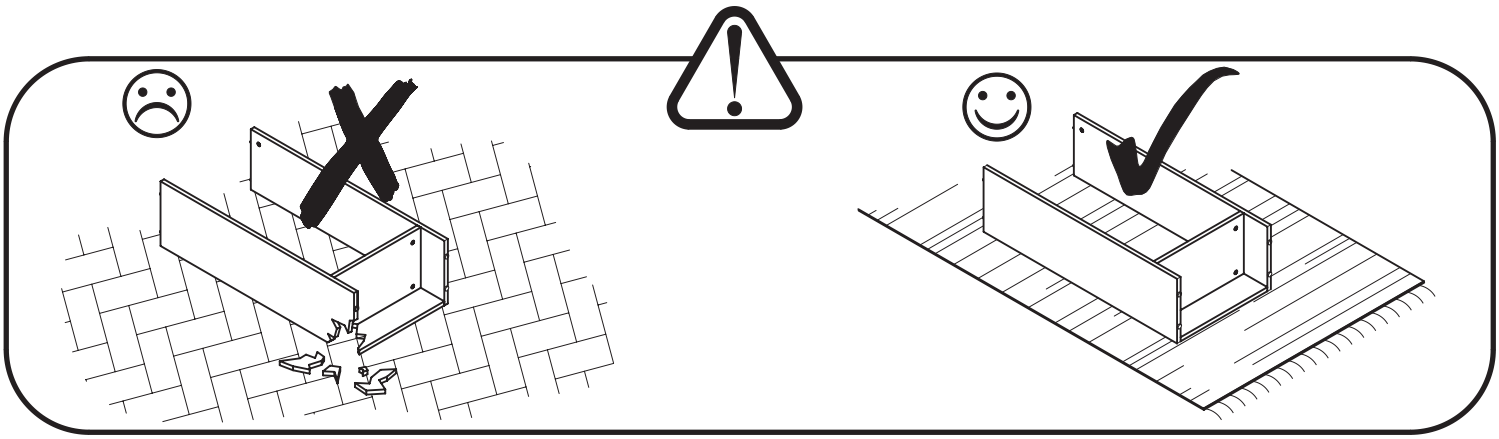

1

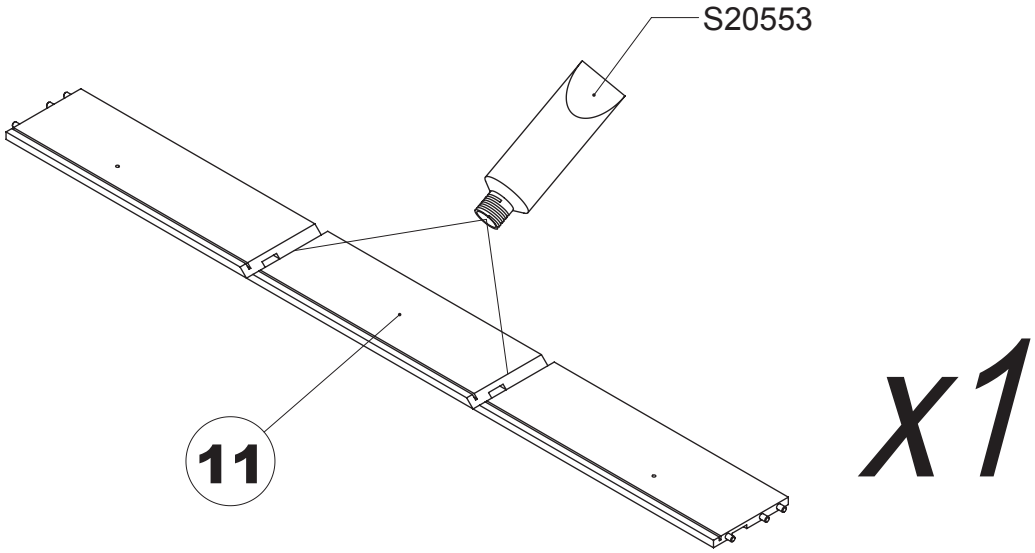

2

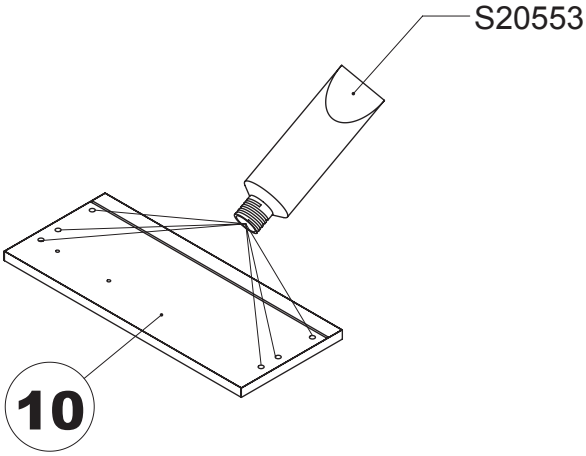

3

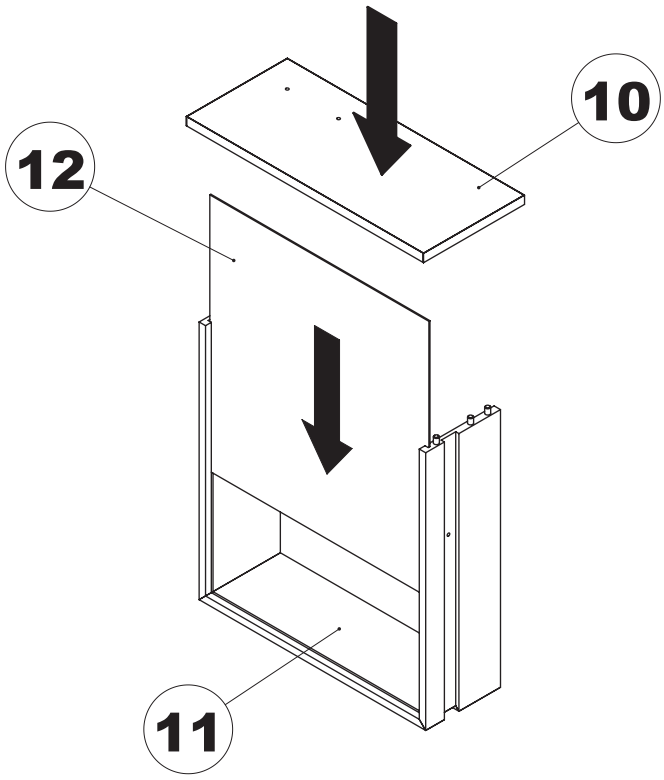

4

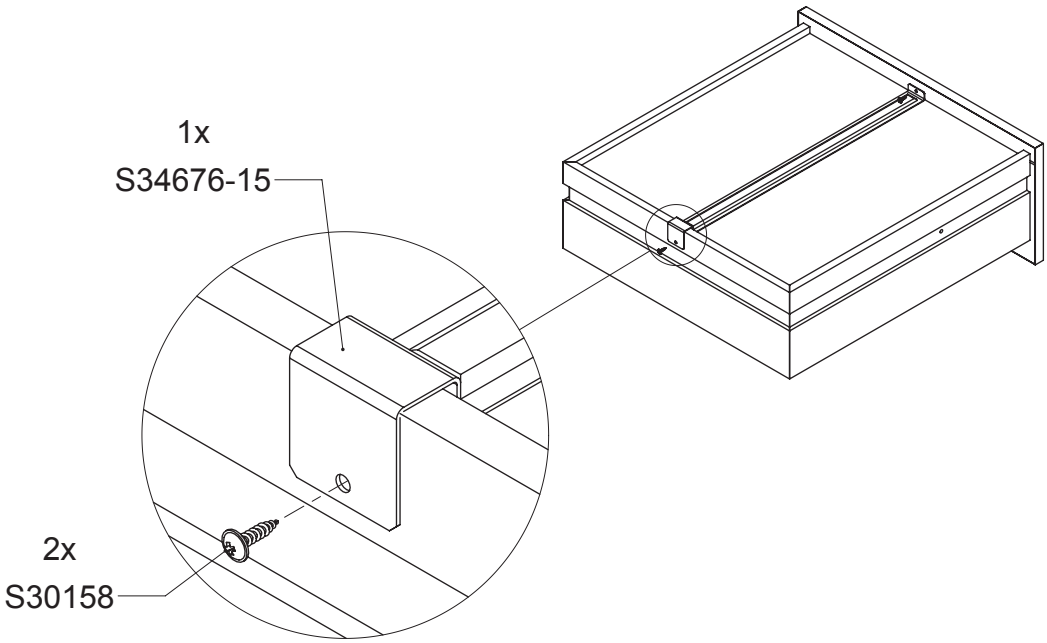

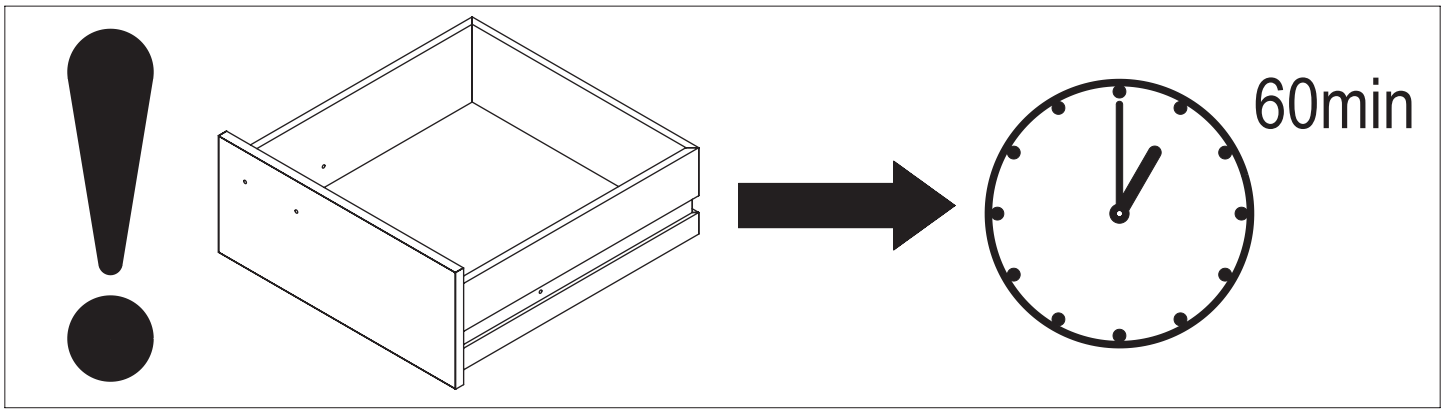

5

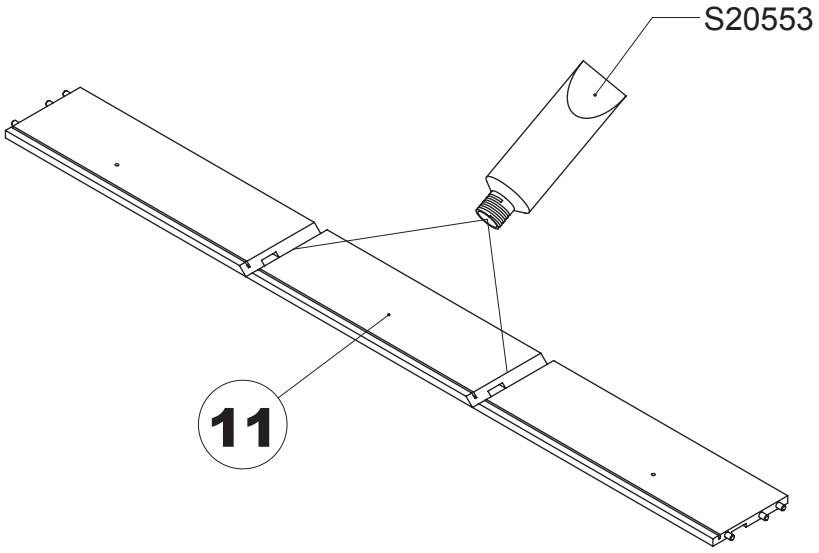

6

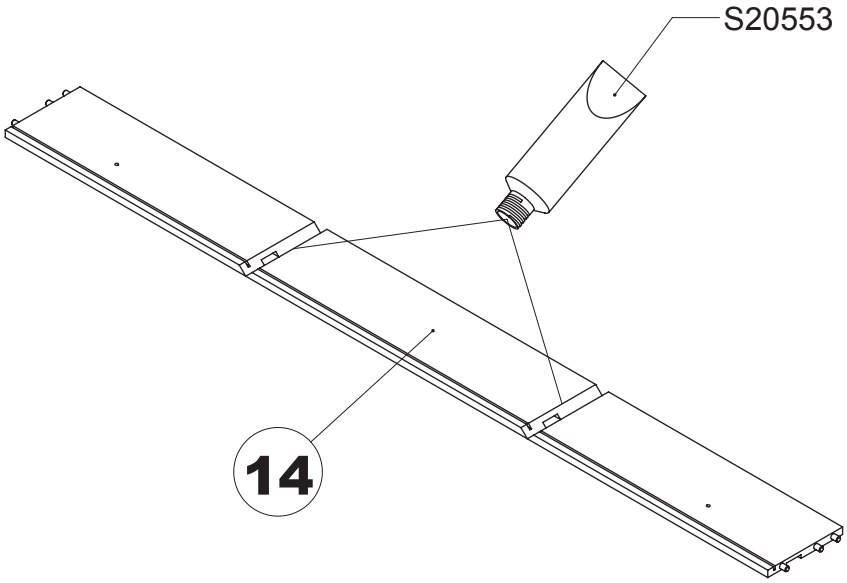

7

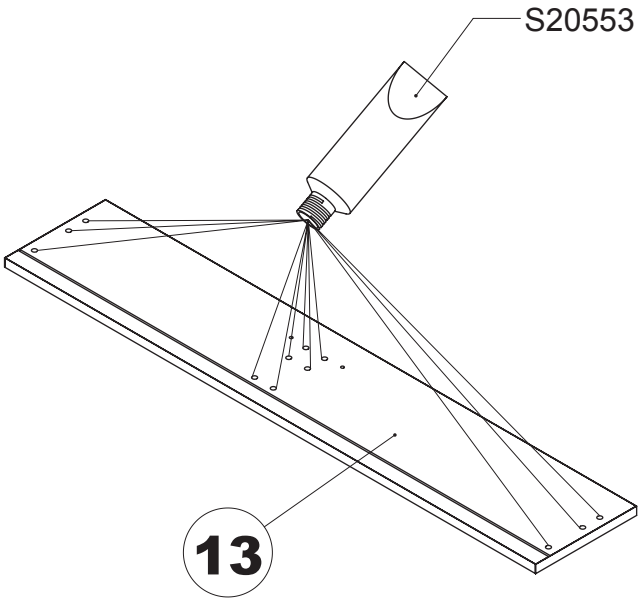

8

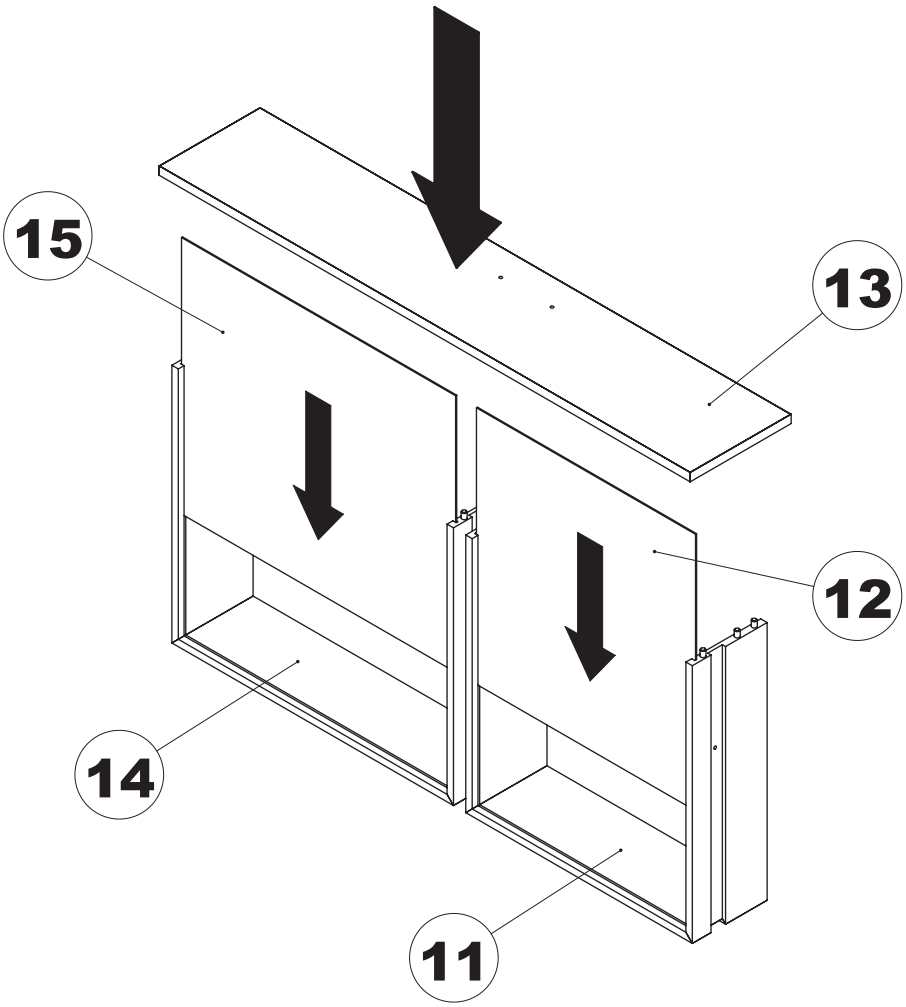

9

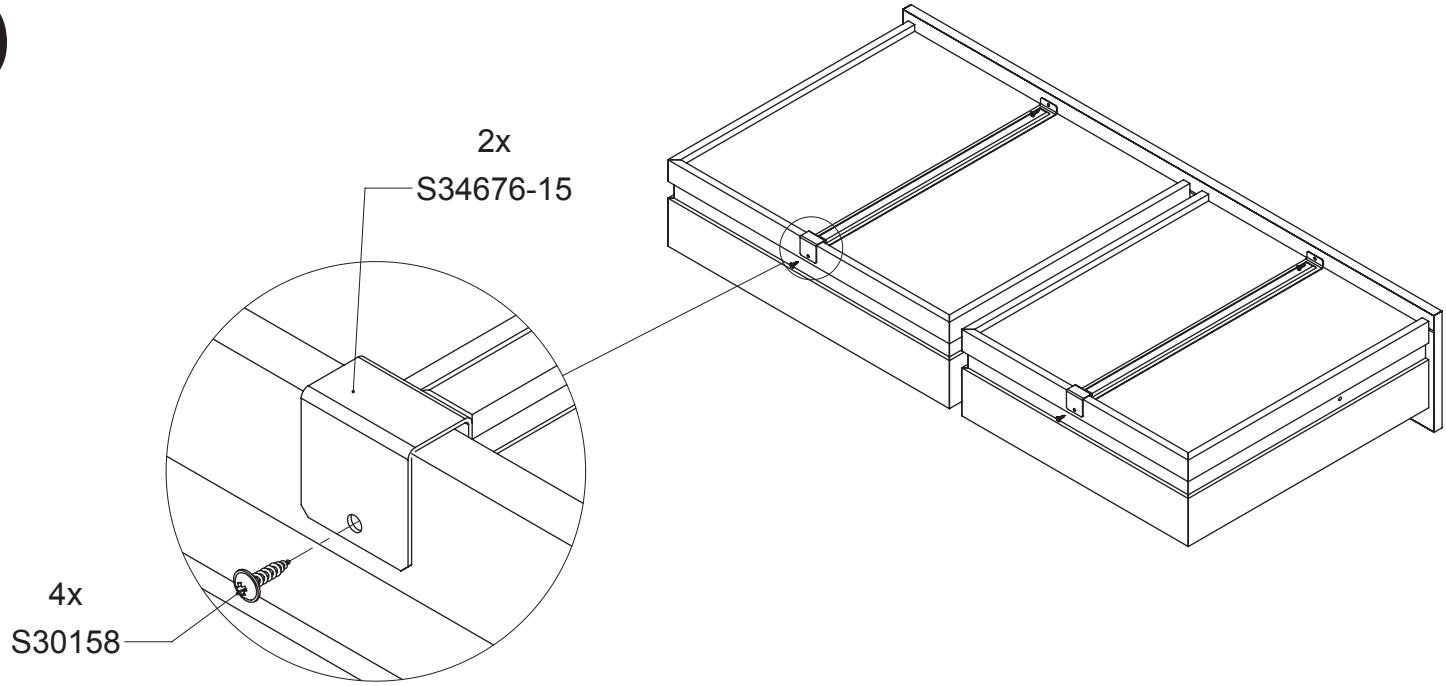

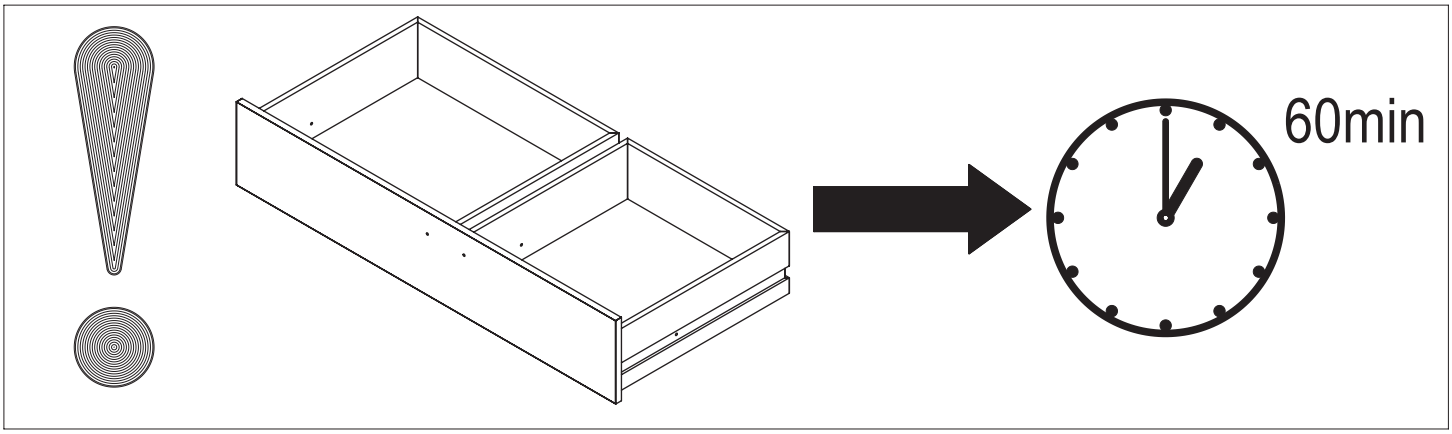

10

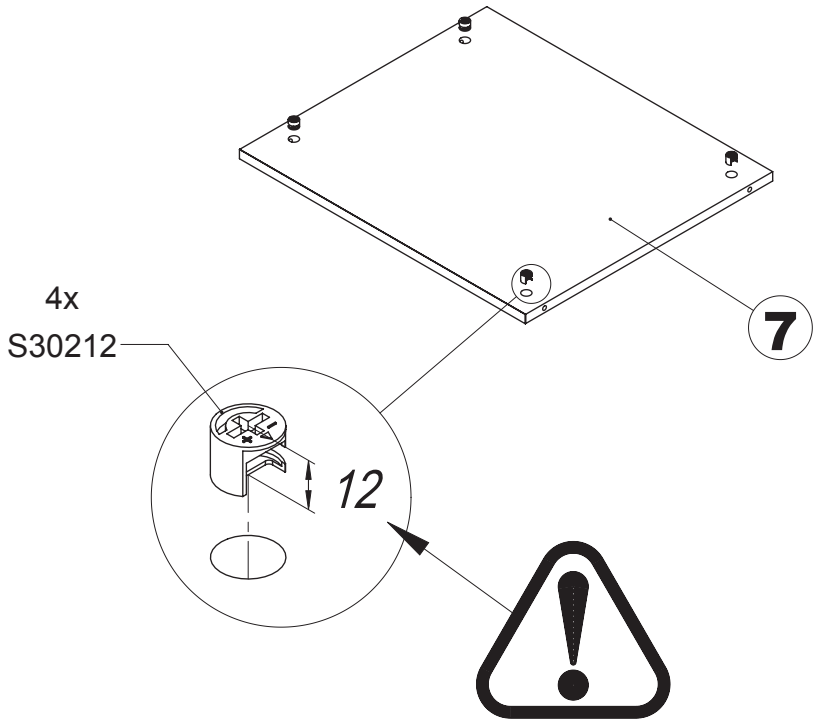

11

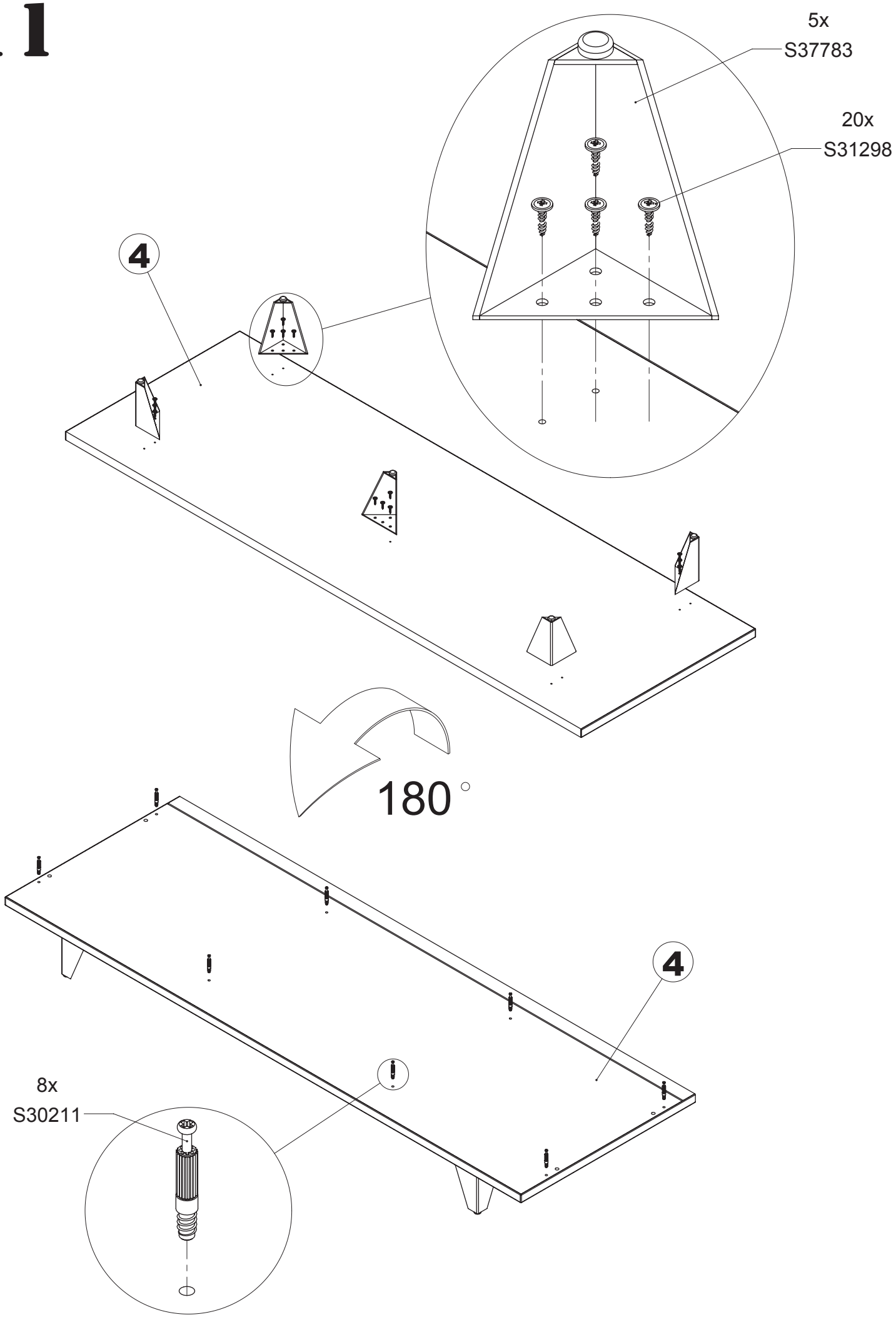

12

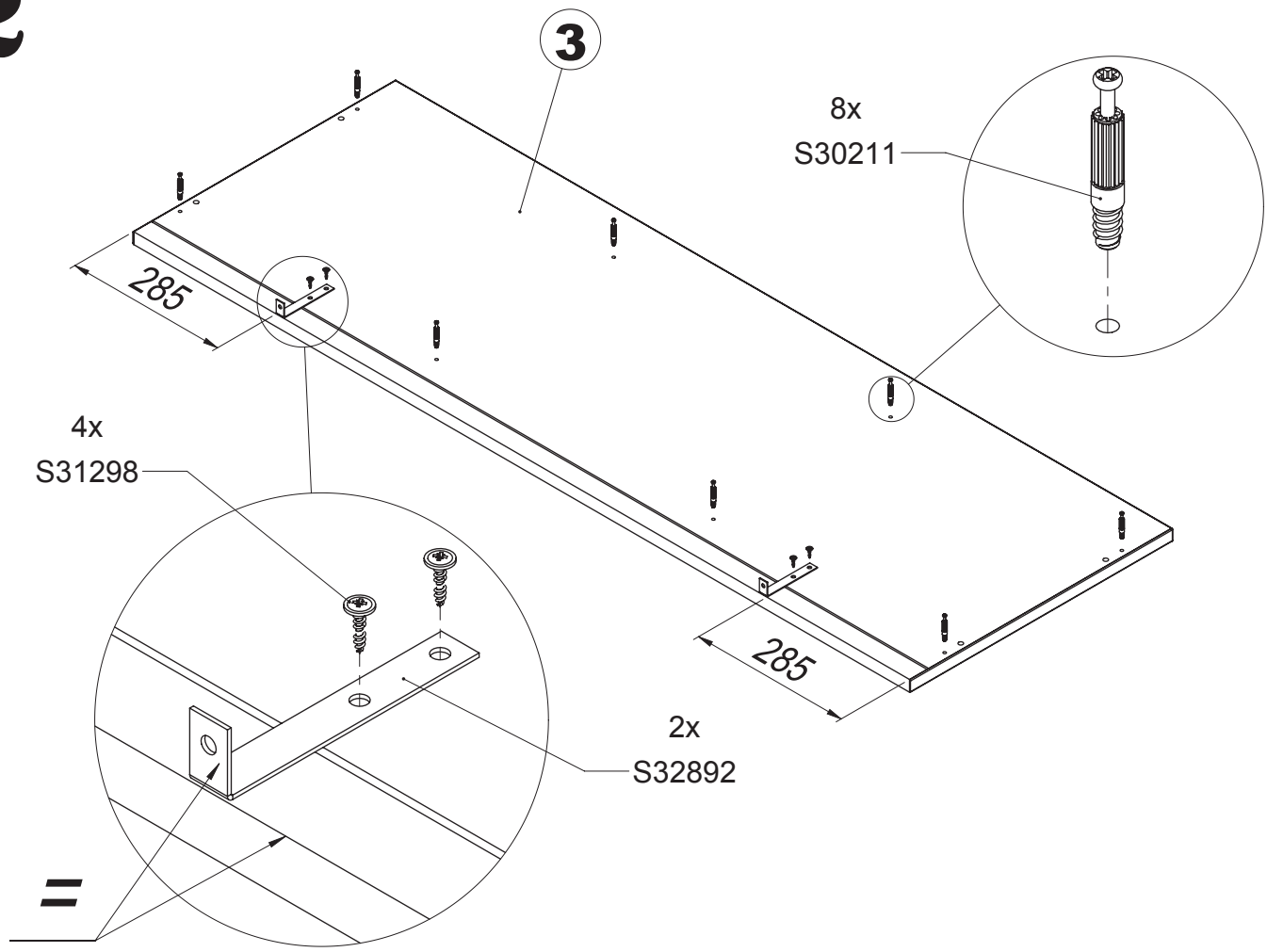
3
8x
S30211
285
4x
S31298
285
2x
S32892

13

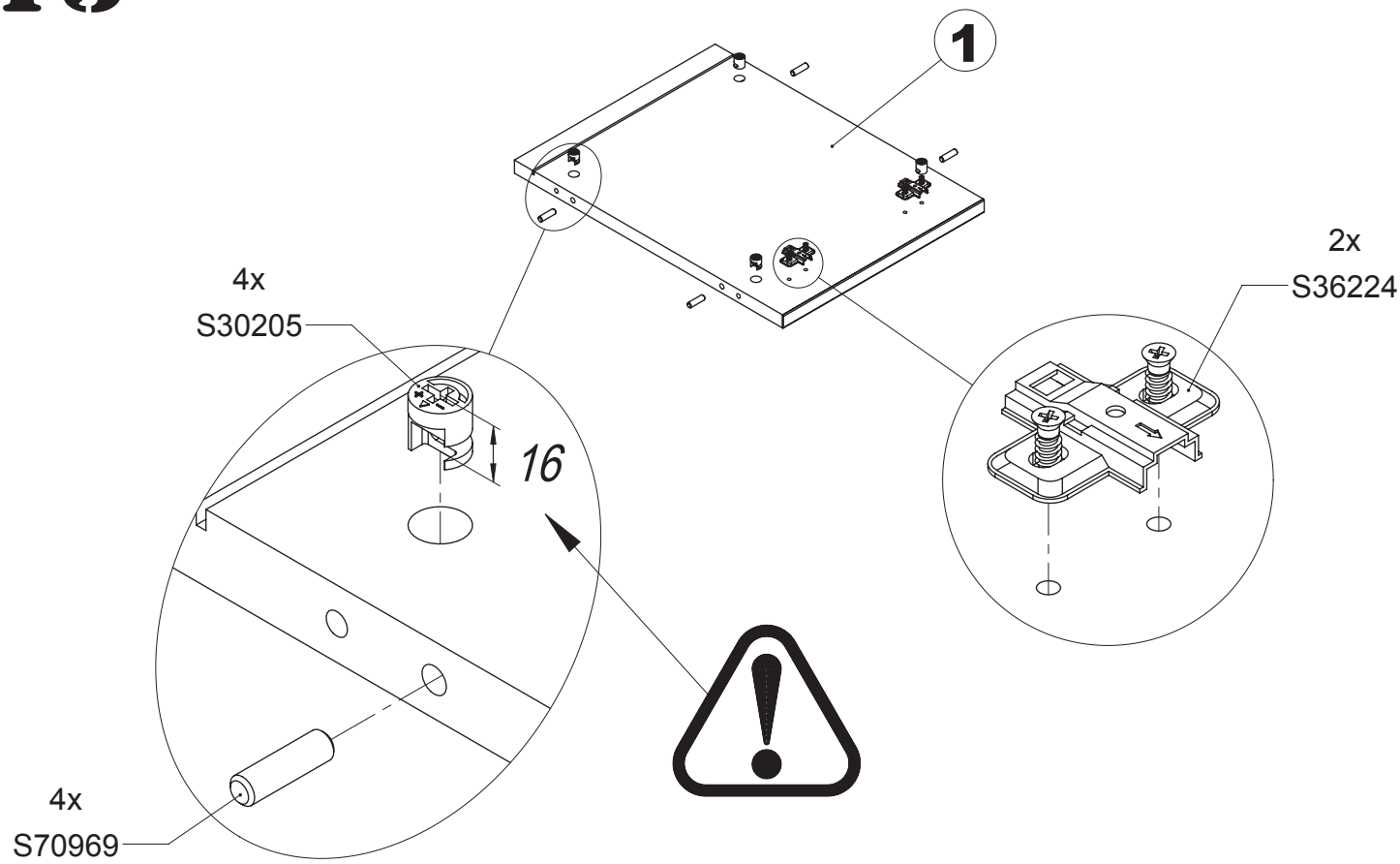
1
2x
S36224
4x
S30205
16
4x
S70969

14

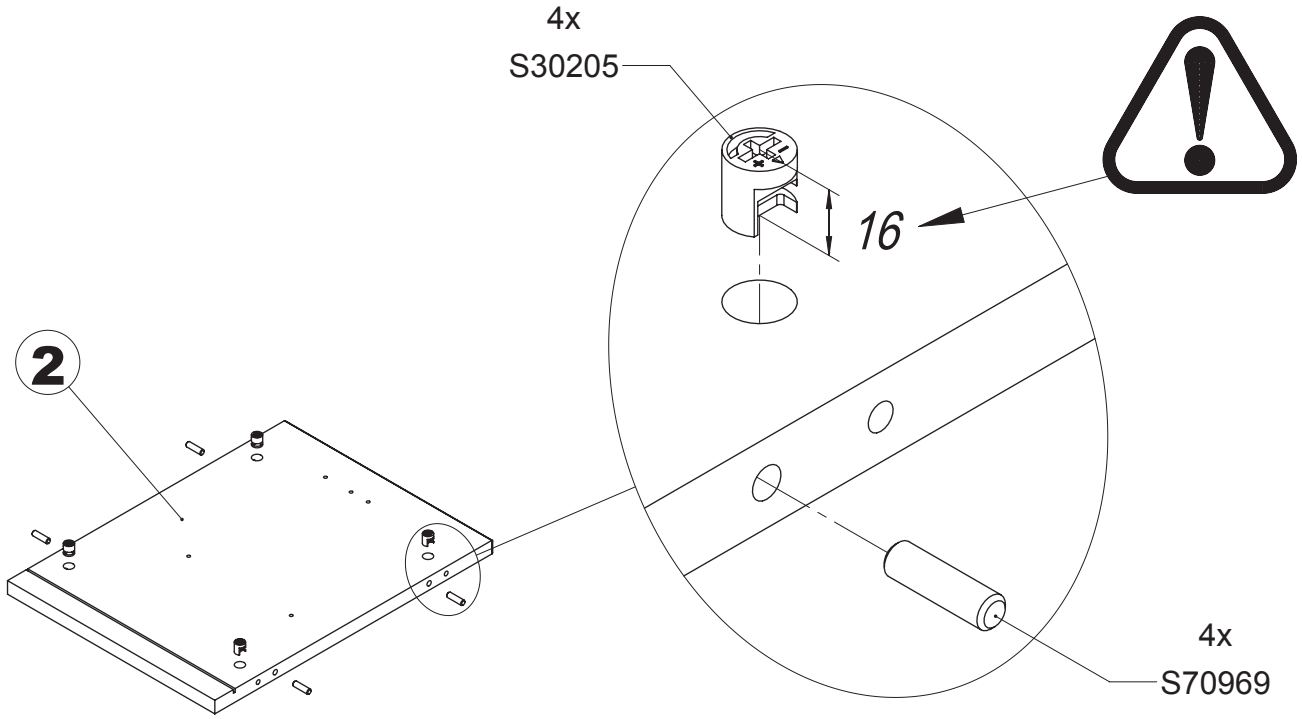
4x
S30205
16
2
4x
S70969

15

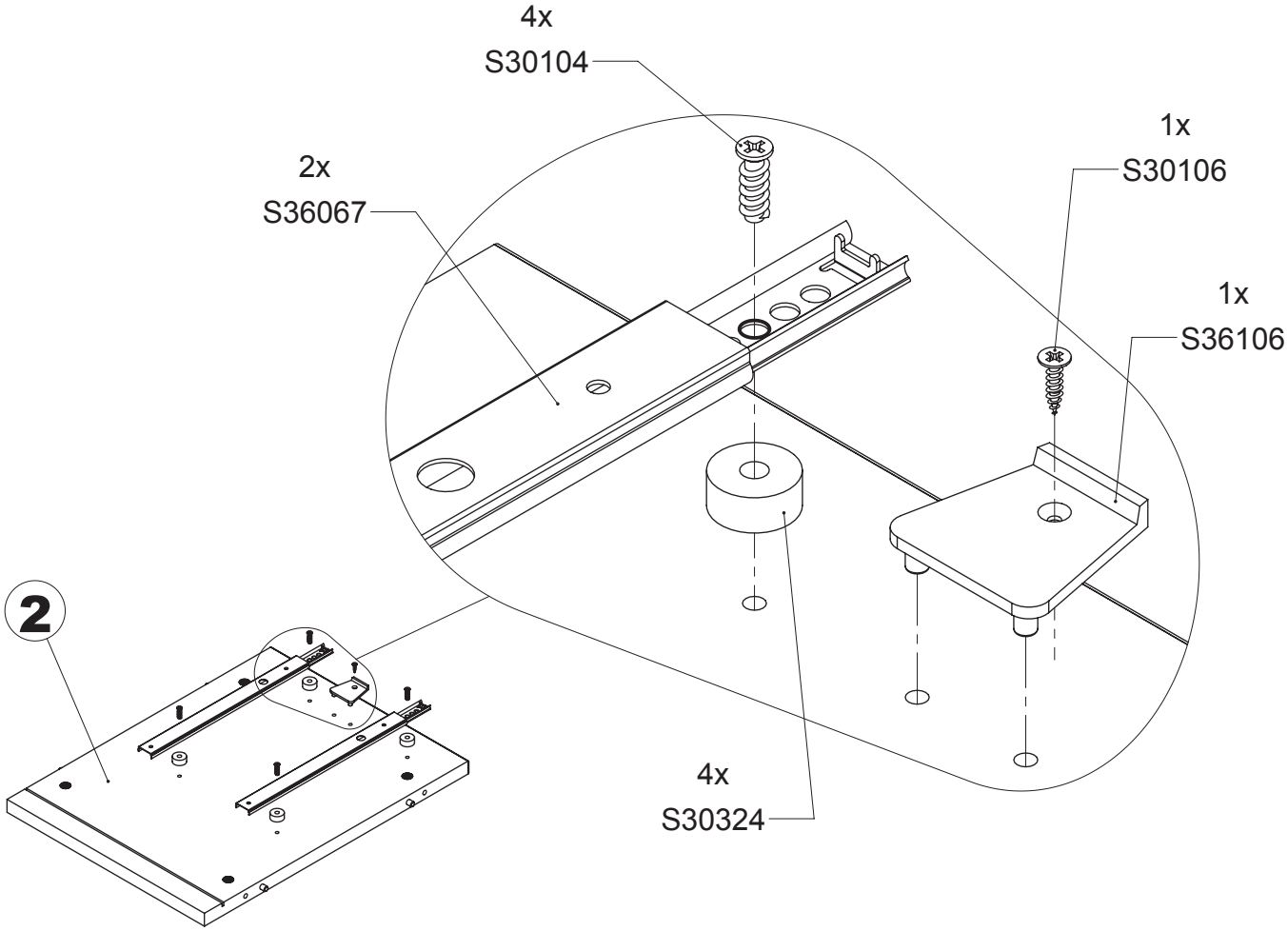
4x
S30104
1x
S30106
2x
S36067
1x
S36106
2
4x
S30324

16

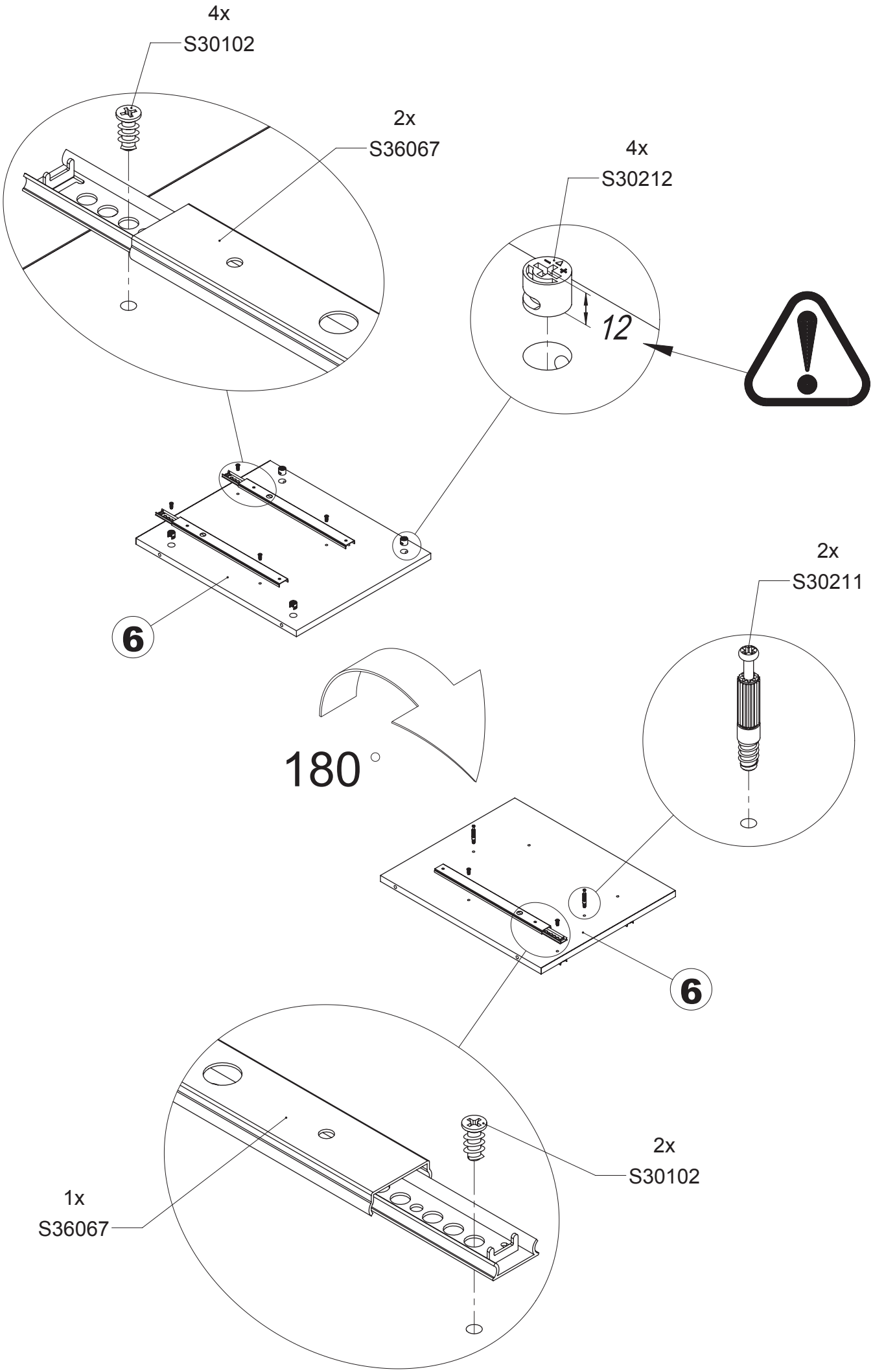
4x
S30102
2x
S36067
4x
S30212
12
6
2x
S30211
180°
6
2x
S30102
1x
S36067

17

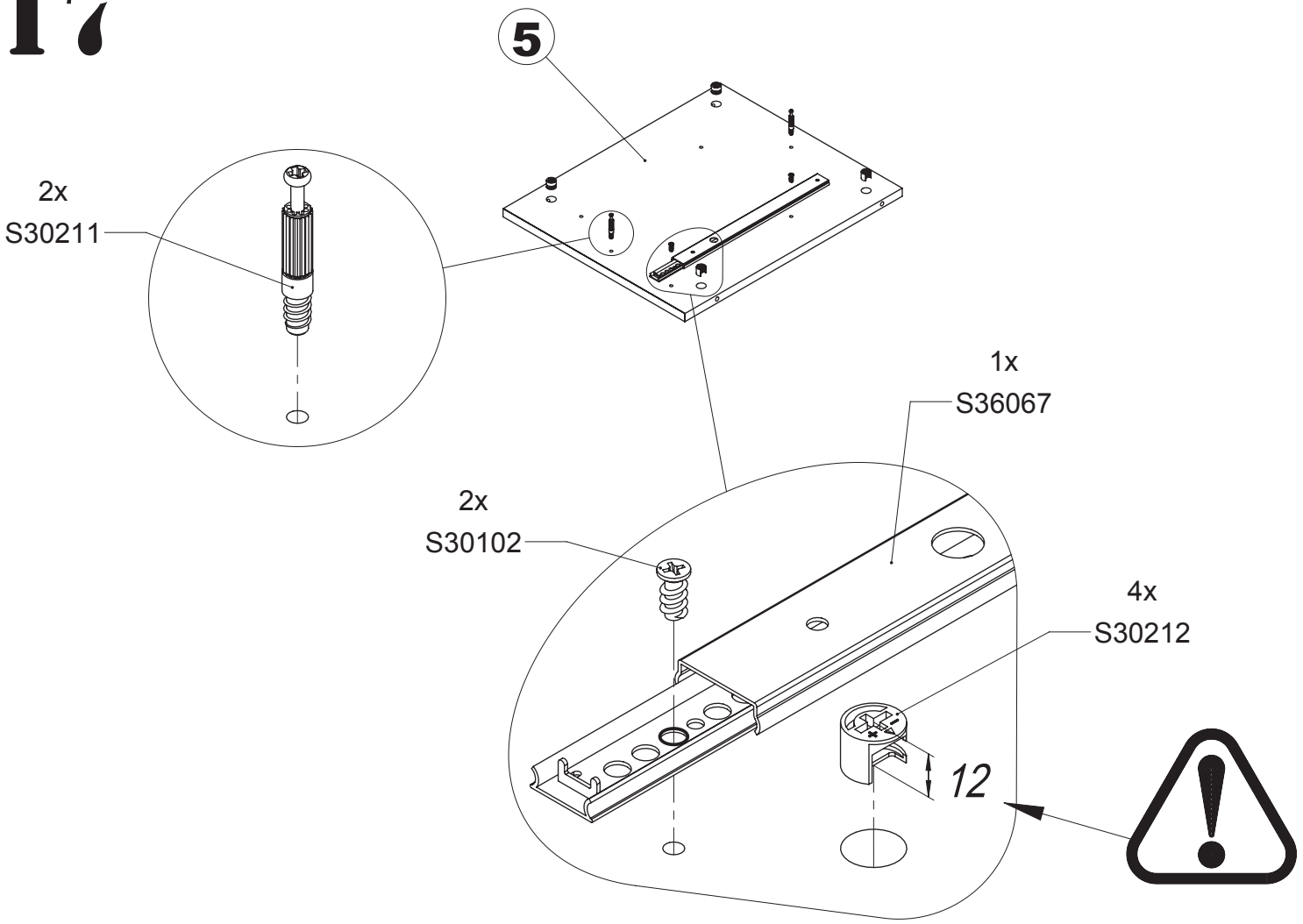
5
2x
S30211
1x
S36067
2x
S30102
4x
S30212
12

18

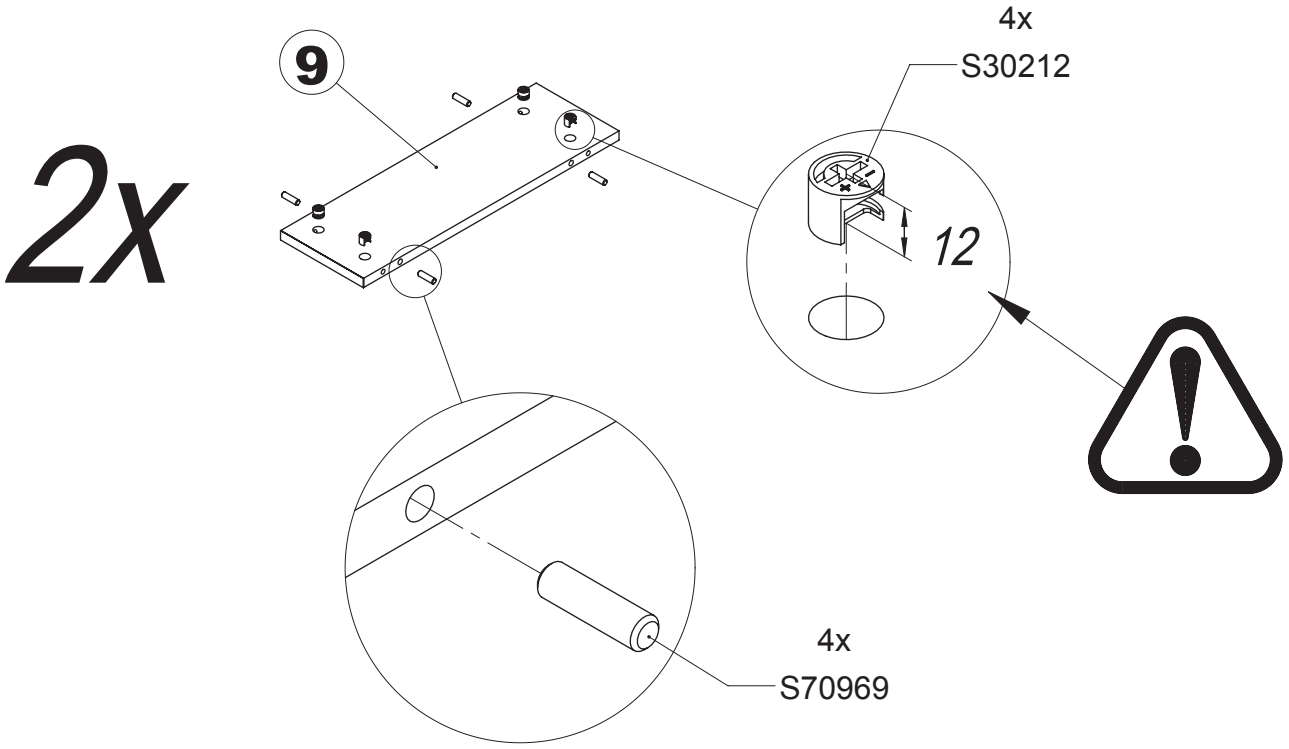
2x
9
4x
S30212
12
4x
S70969

19

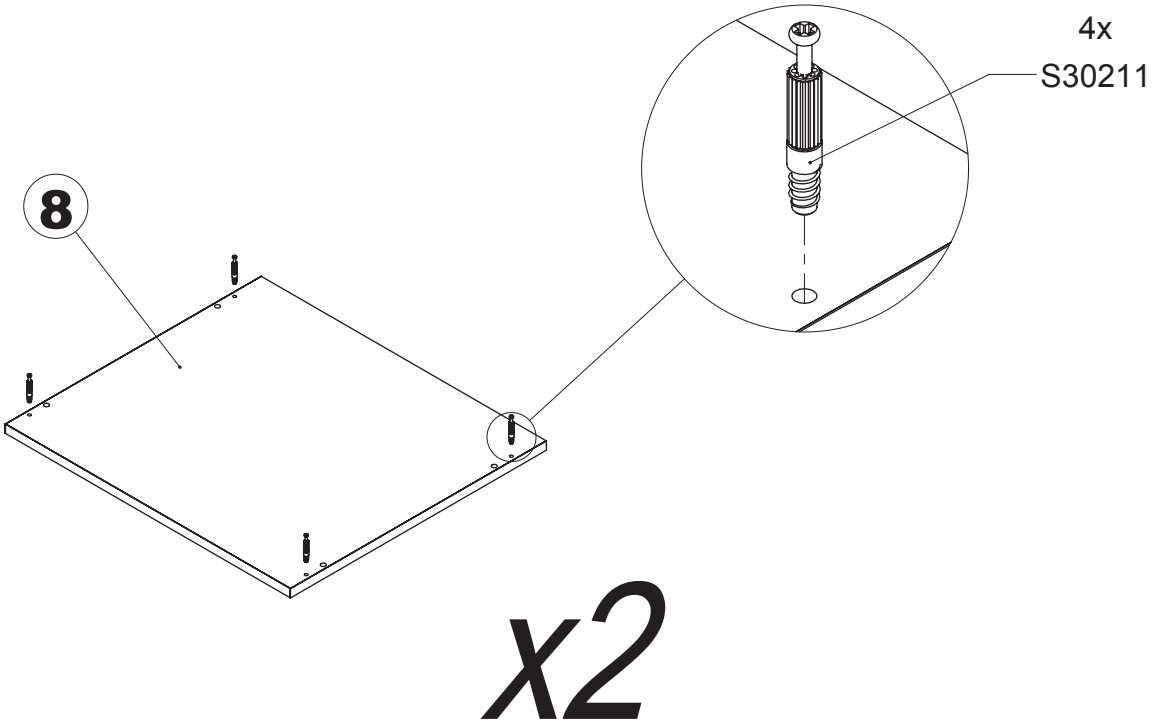

20

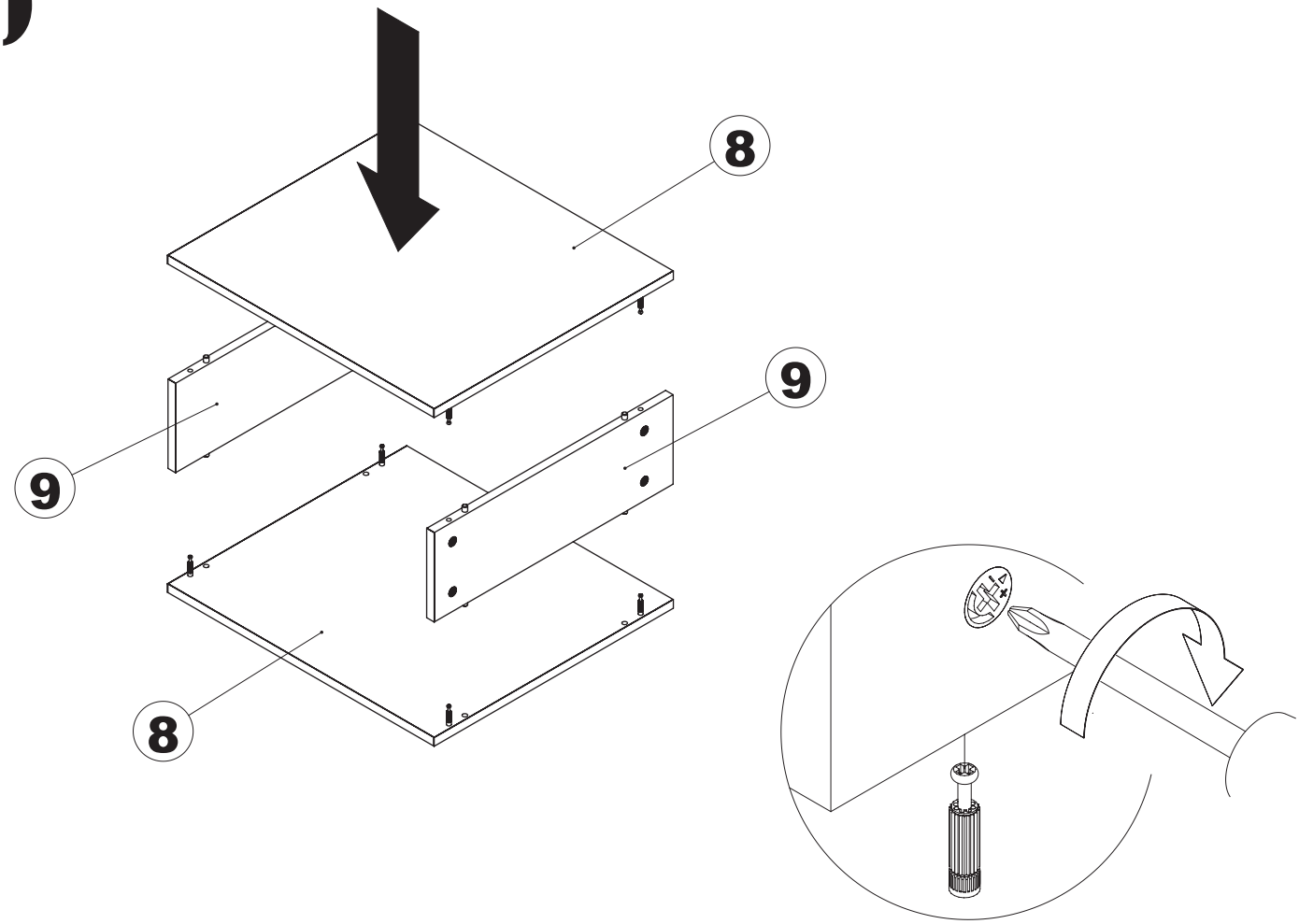

21

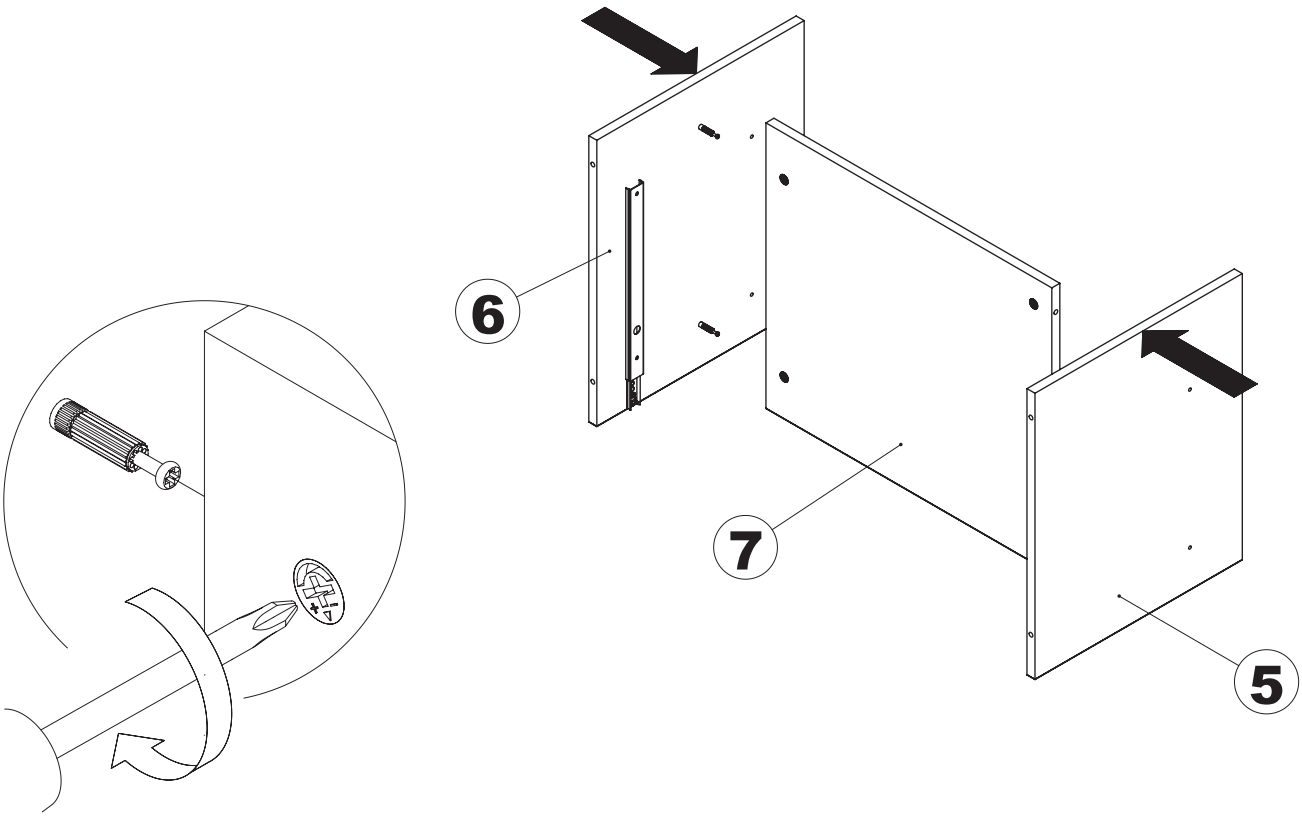

22

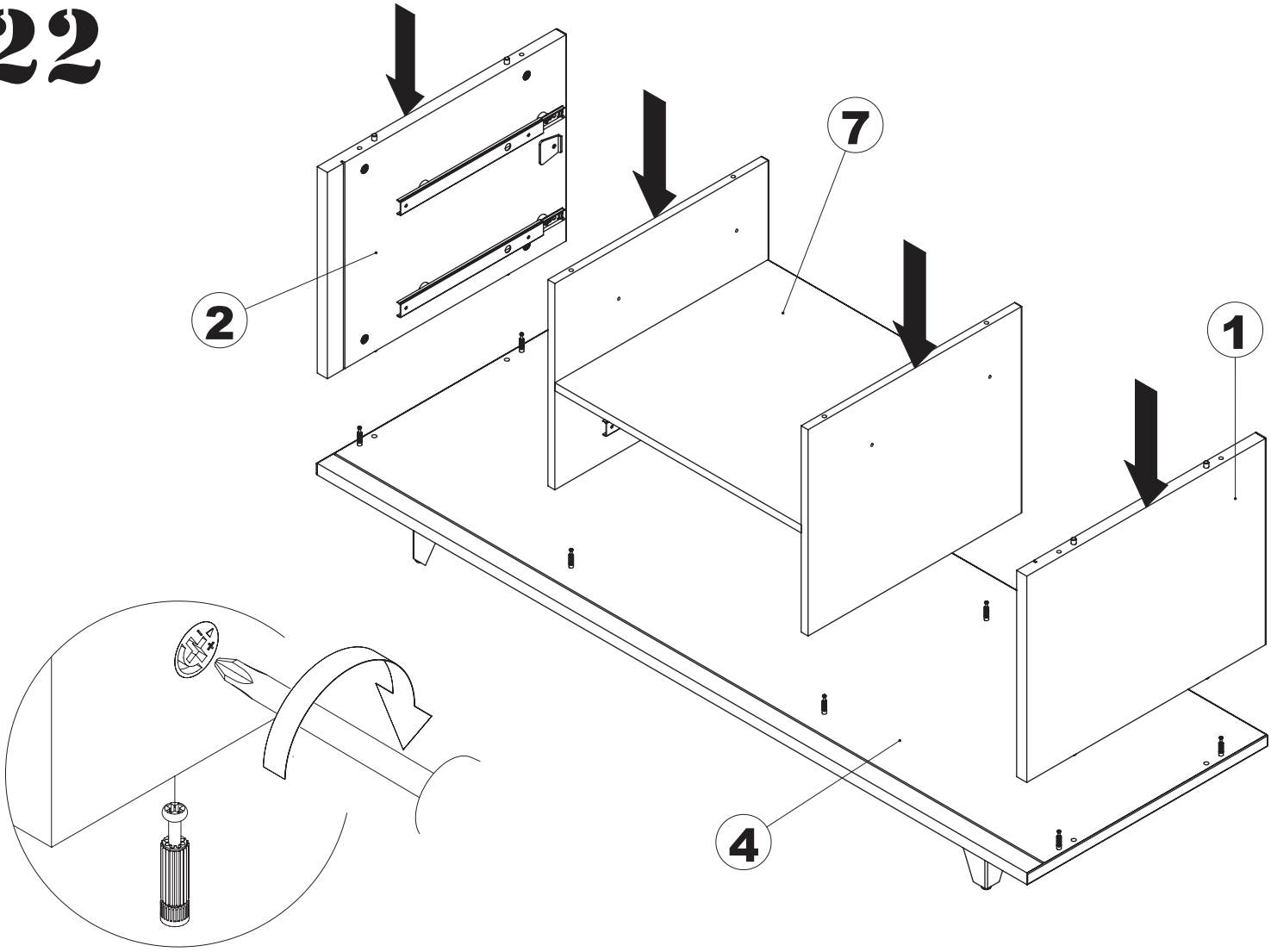

23

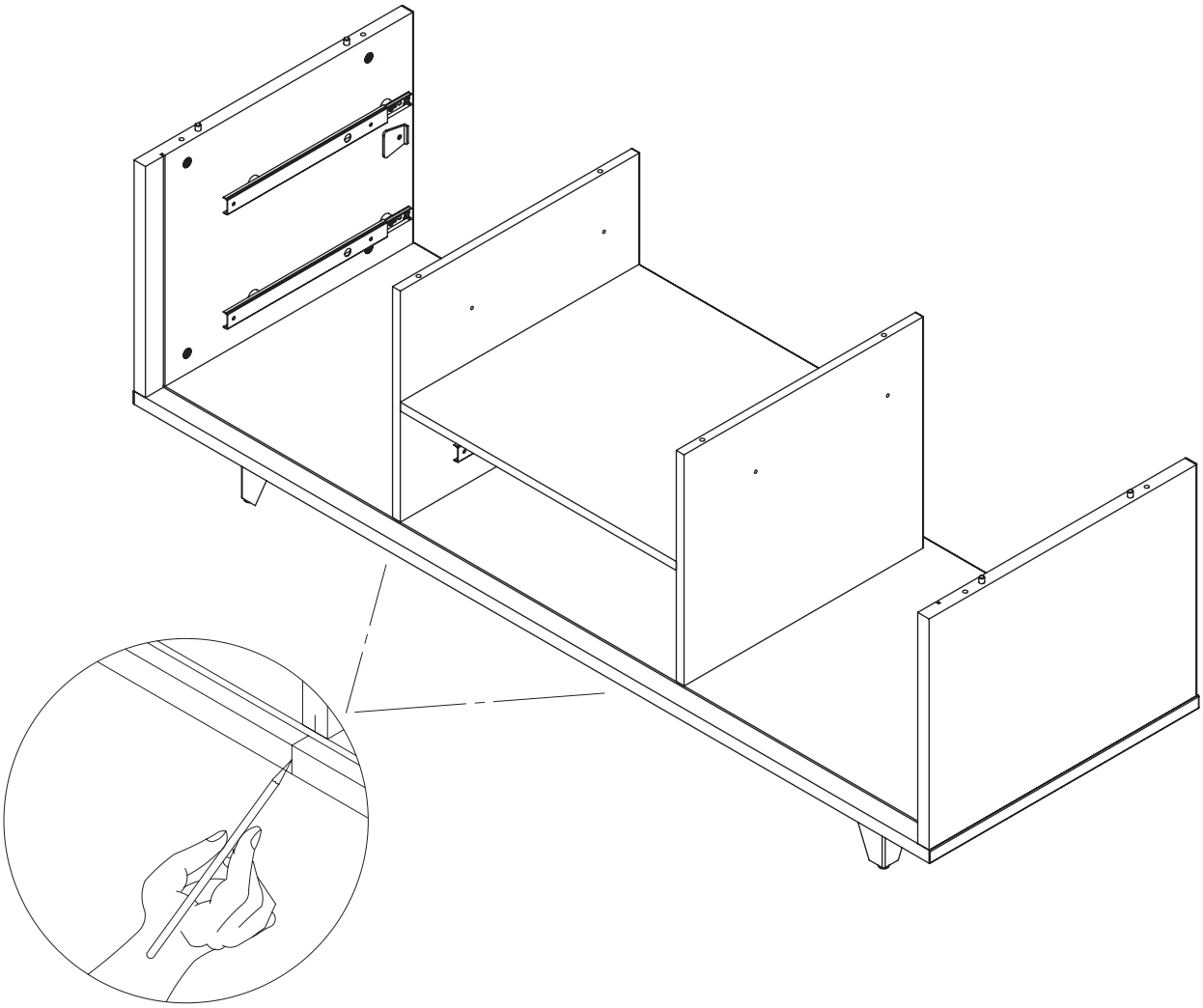

24

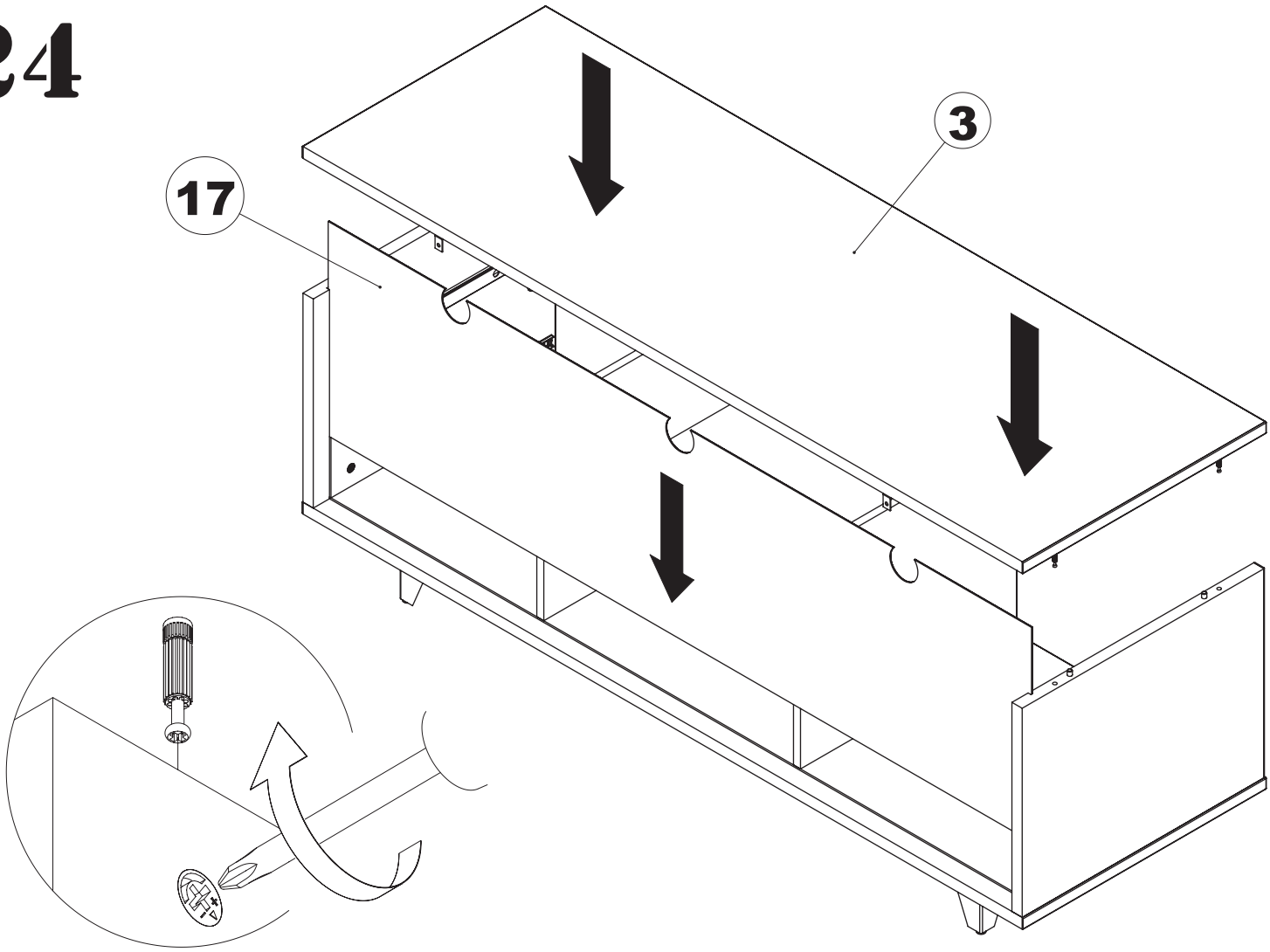

25

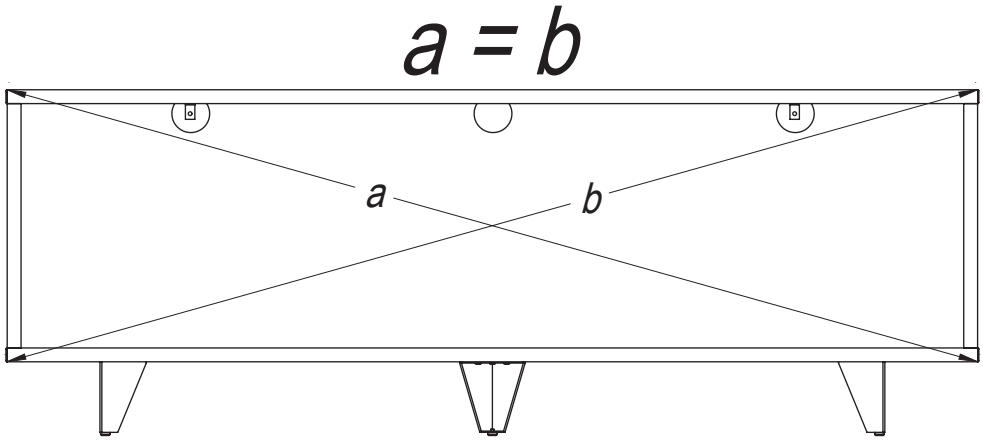

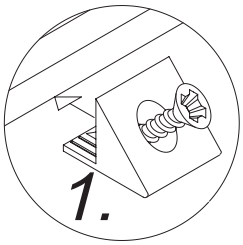

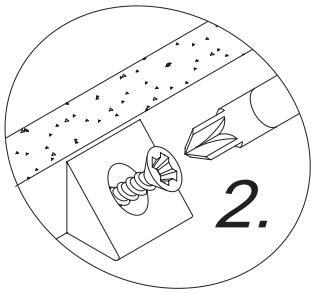

12x
S31411

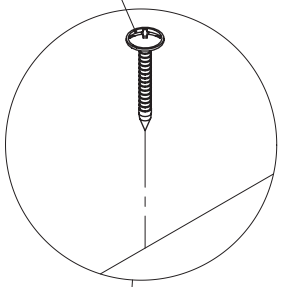

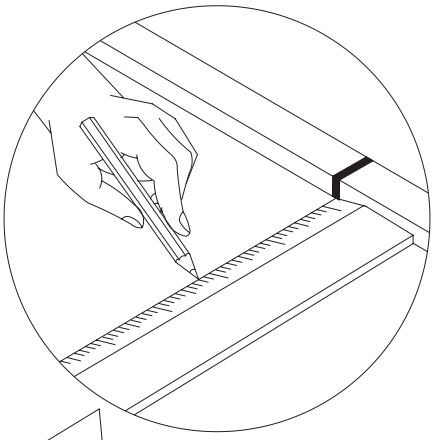

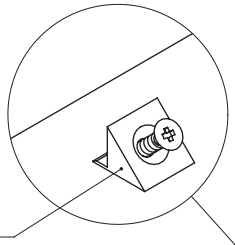

7x
S30978

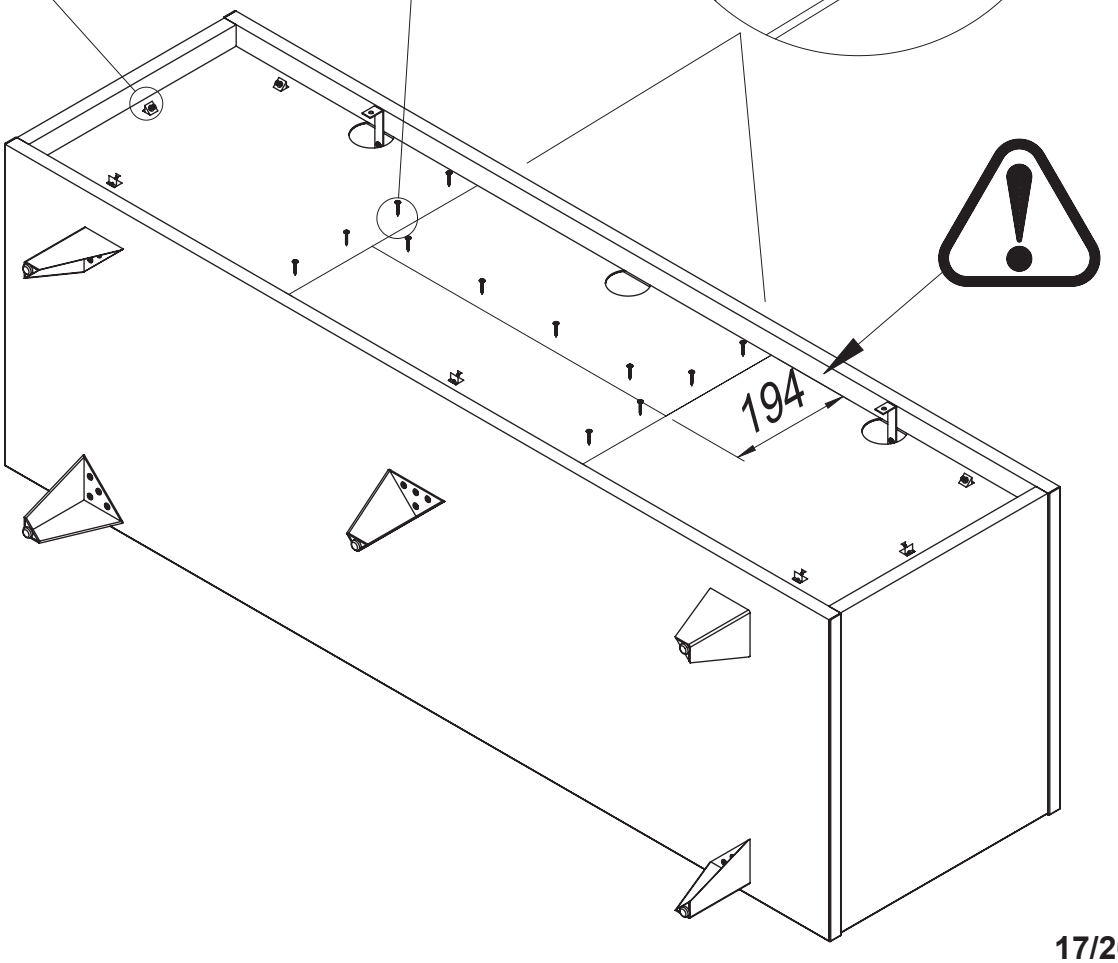

26

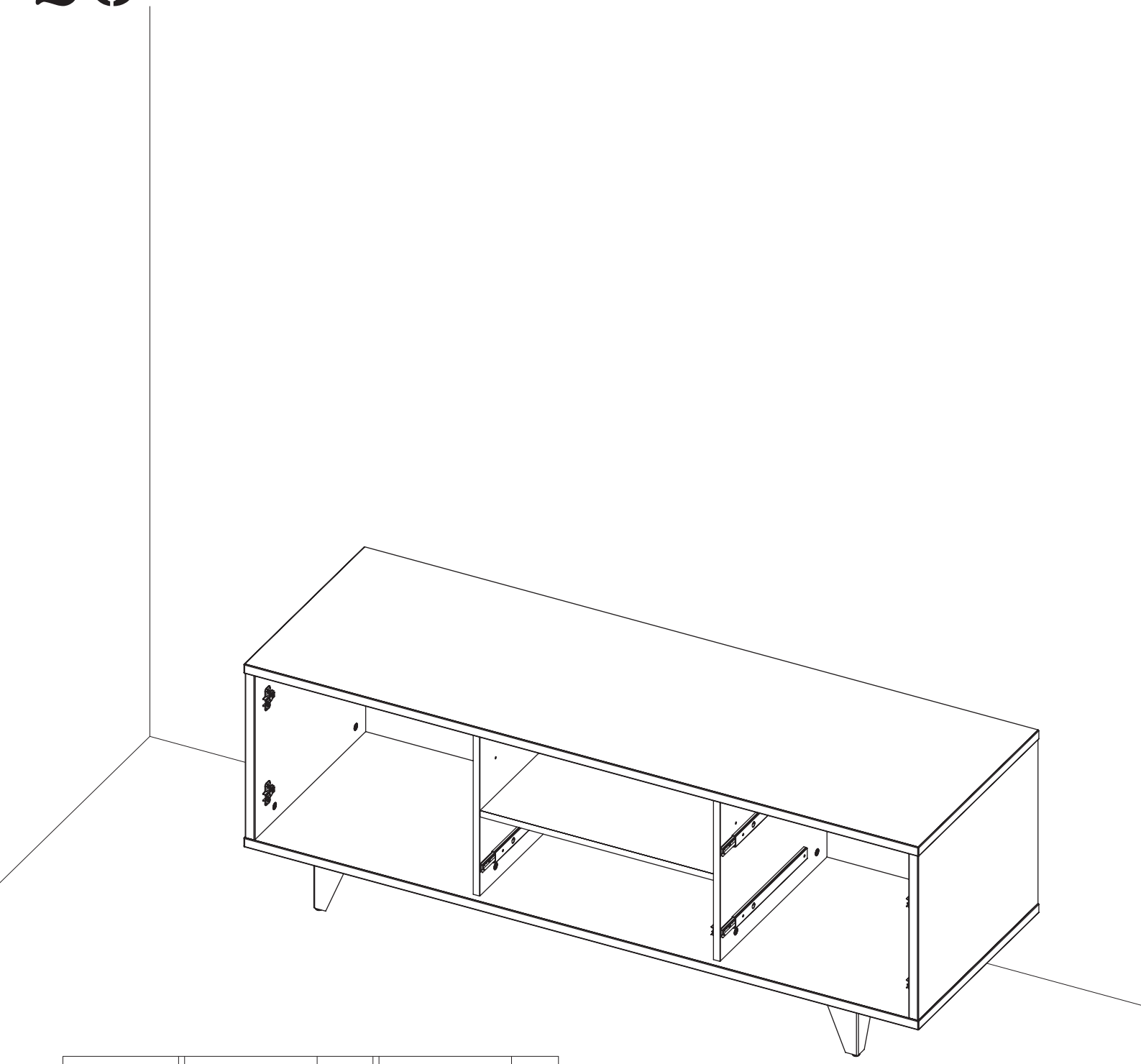

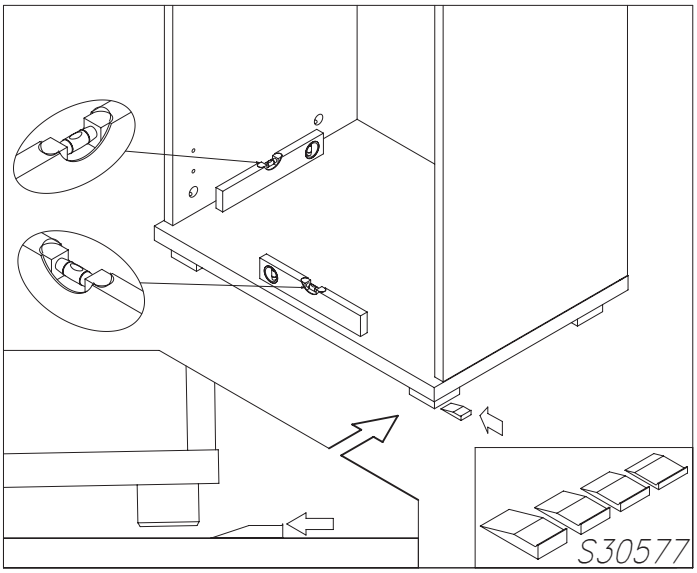

27

PL -Mocowanie mebla do ściany. / **RU** -Крепление мебели к стене. /**CZ** -Připevnění nábytku ke zdi. / **SK** -Pripevnenie nábytku na stenu. / **EN** -Fixing of furniture to the wall. / **HU** -A bútor falhoz való rögzítése. / **DE** -Befestigung des Möbelstücks an der Wand. / **BG** -Закрепване на мебела към стената. / **FR** -Fixez le meuble contre le mur. / **TR** -Mobilyanın duvara montajı. / **ES** -Fijación del mueble a la pared. / **P** -Fixação do móvel na parede. / **SLO** -Pritrditev pohištva k steni. / **NL** -Bevestiging van het meubel tegen de muur. / **SRB** -Pričvršćivanje nameštaja do zida. / **RO** -Fixarea mobilierului pe perete. / **HR** -Montaža na zidu. / **S** -Möbelns förankring i väggen. / **I** -Fissaggio del mobile al muro. / **UKR** -Кріплення меблів до стіни. / **LT** -Baldų tvirtinimas prie sienos. / **LV** -Mēbeļa stiprināšana pie sien . / **EST** -Mööbli kinnitamine seinale.

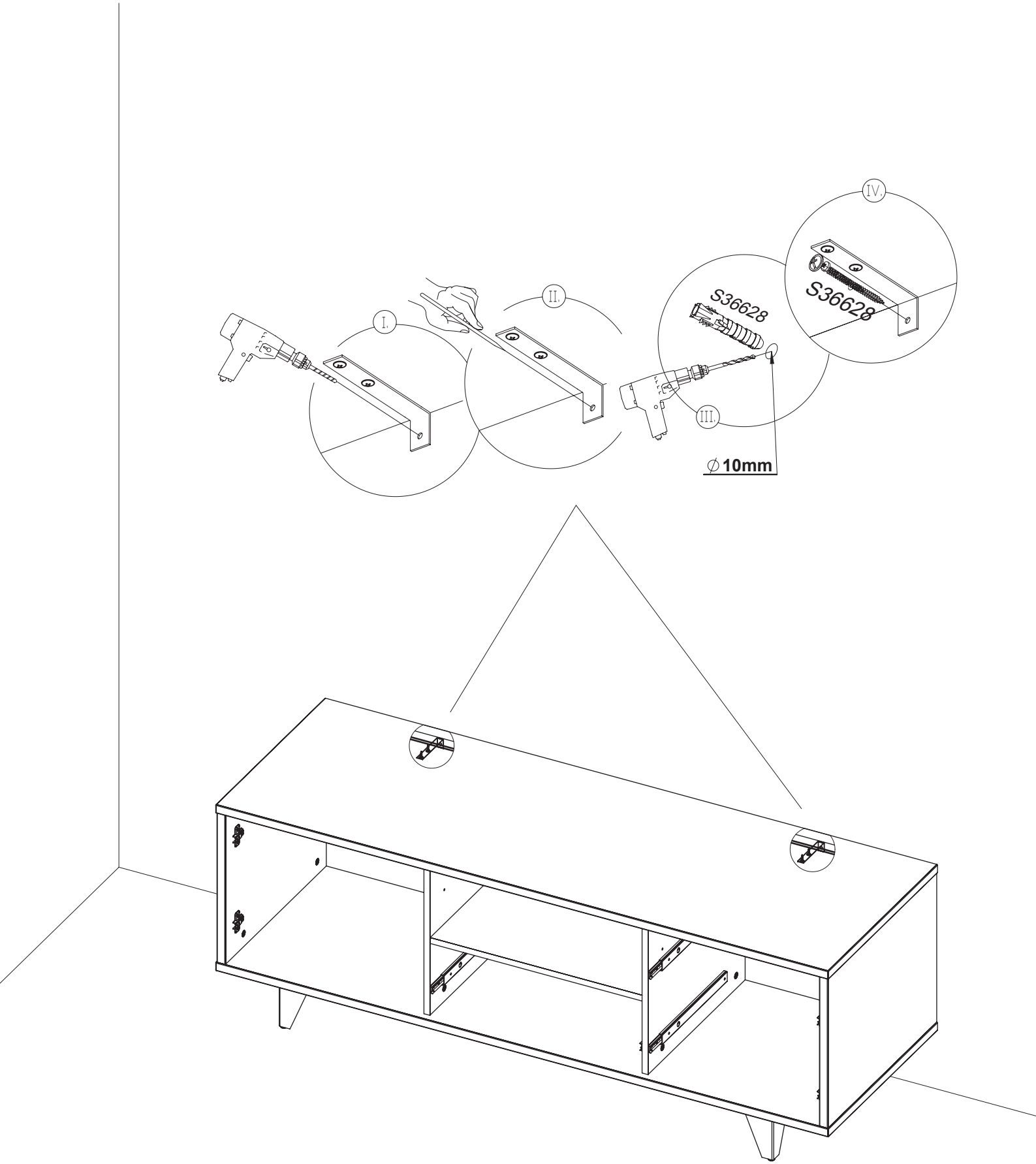

28

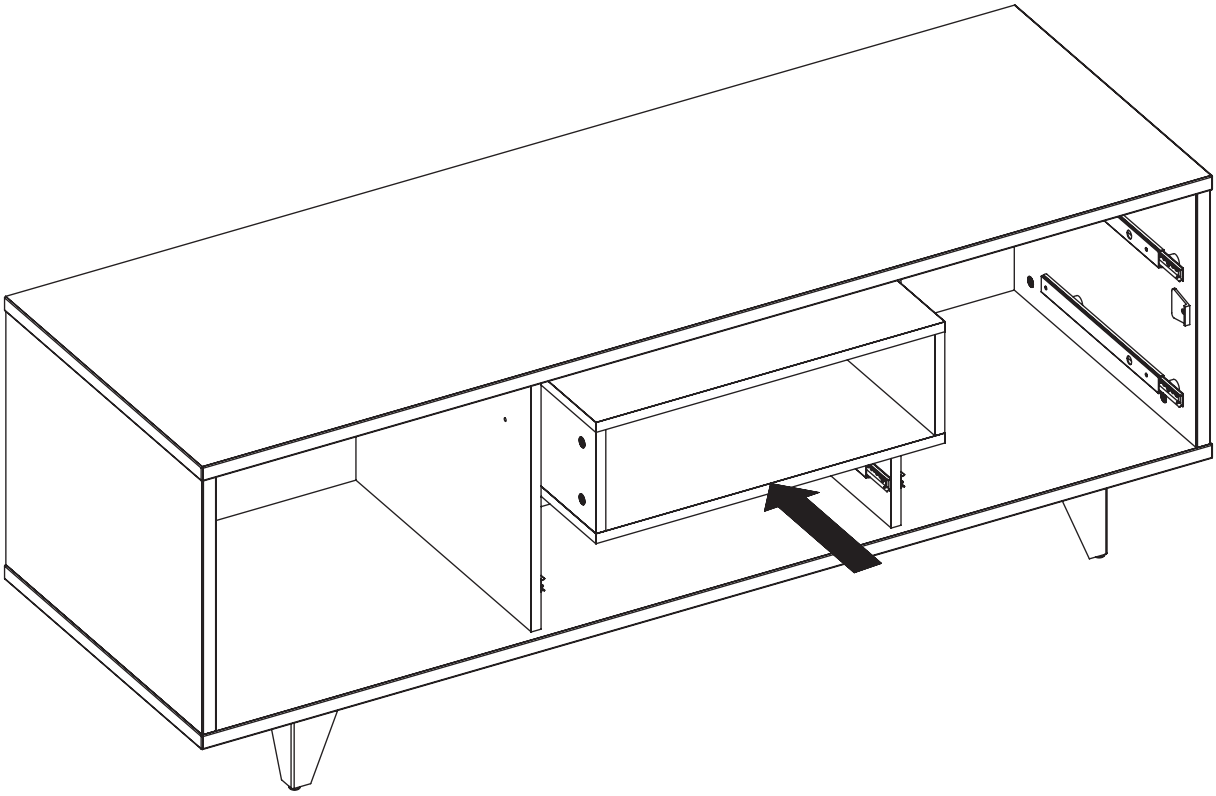

29

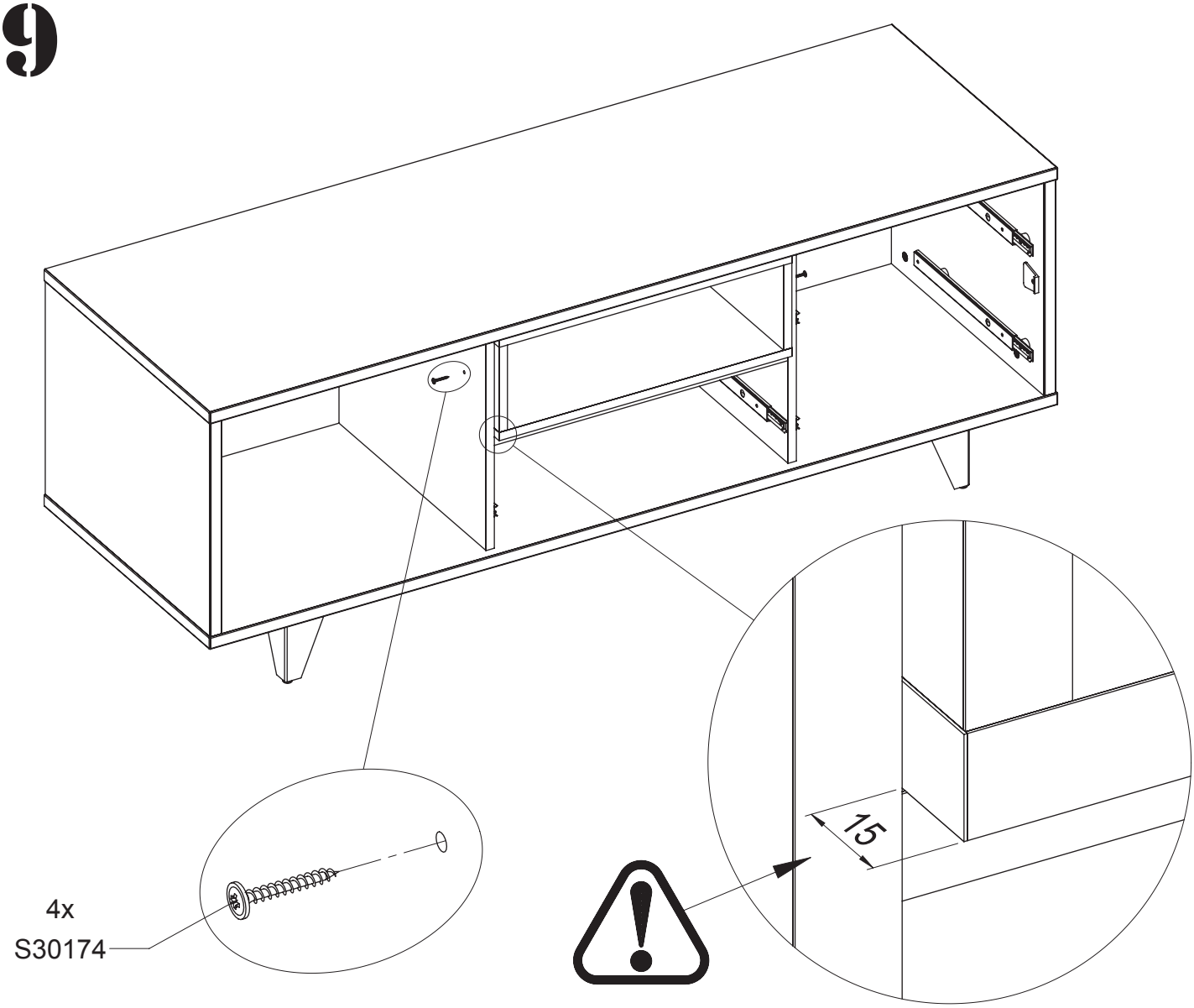

30

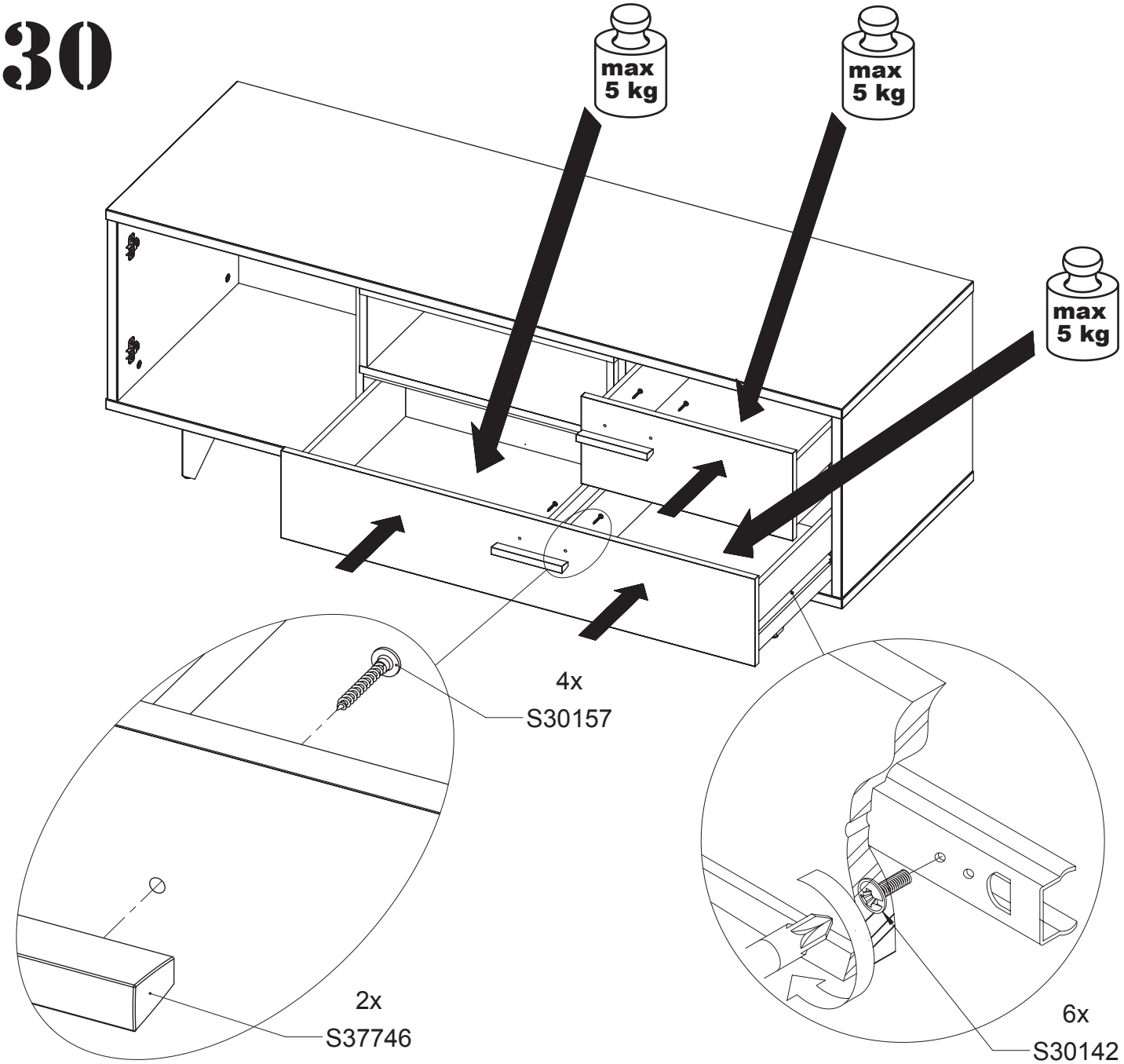
max
5 kg
max
5 kg
max
5 kg
4x
S30157
2x
S37746
6x
S30142

31

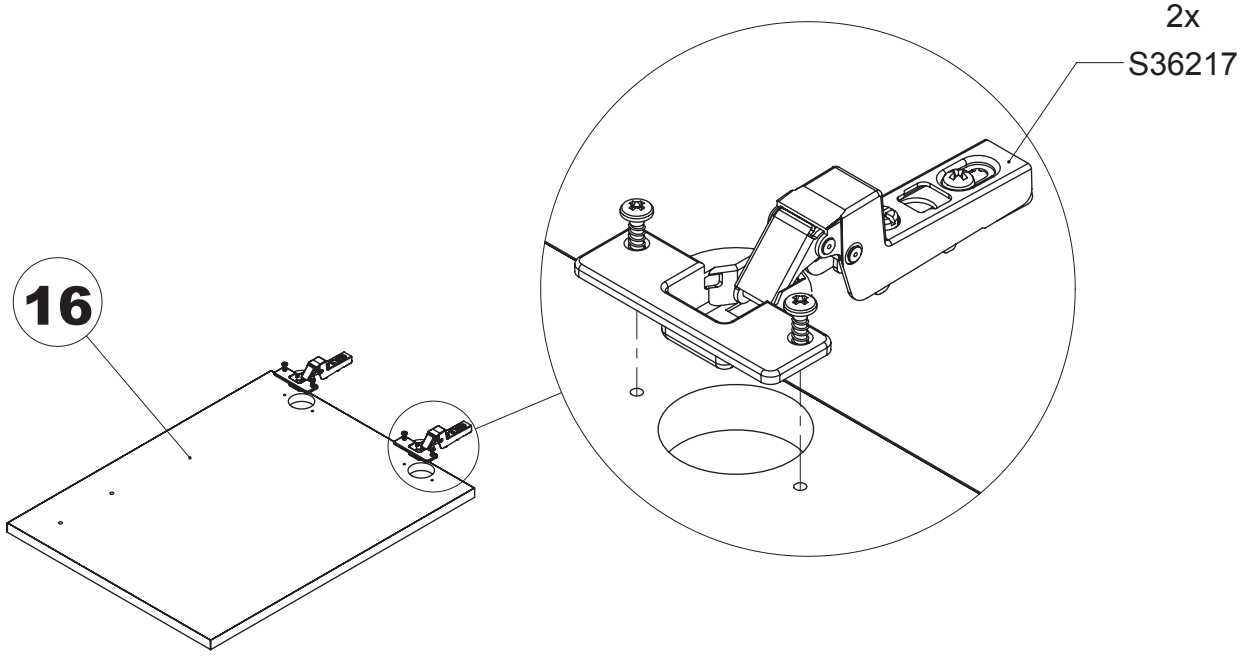
2x
S36217
16

32

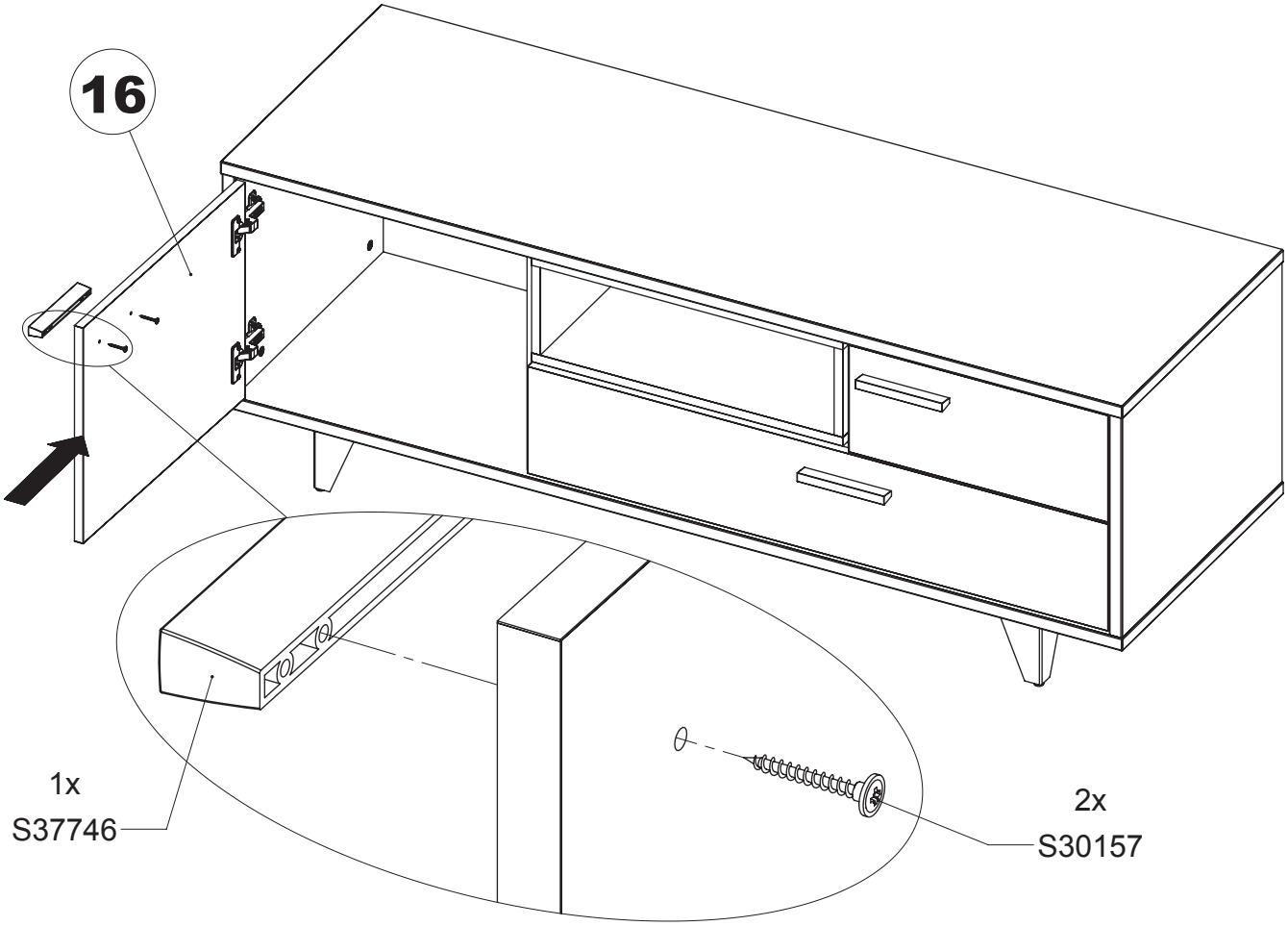

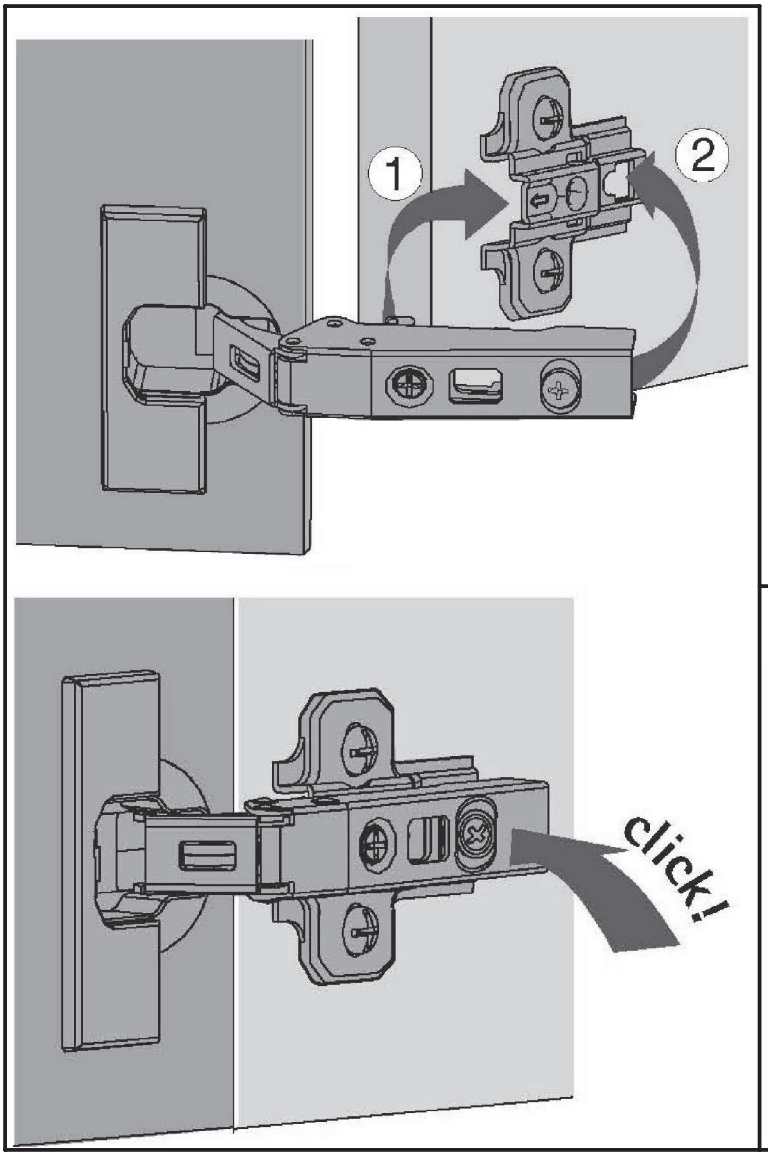

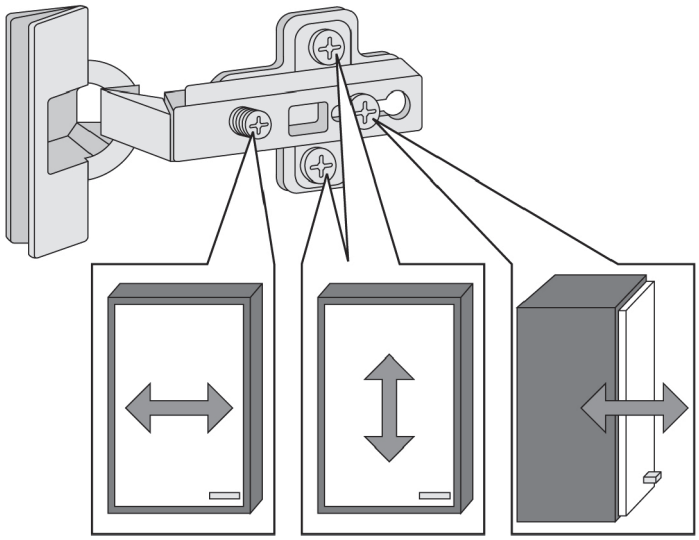

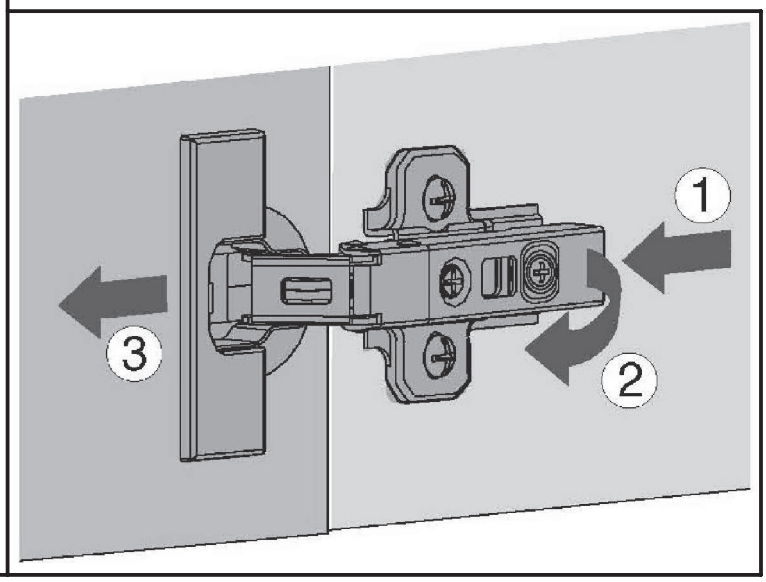
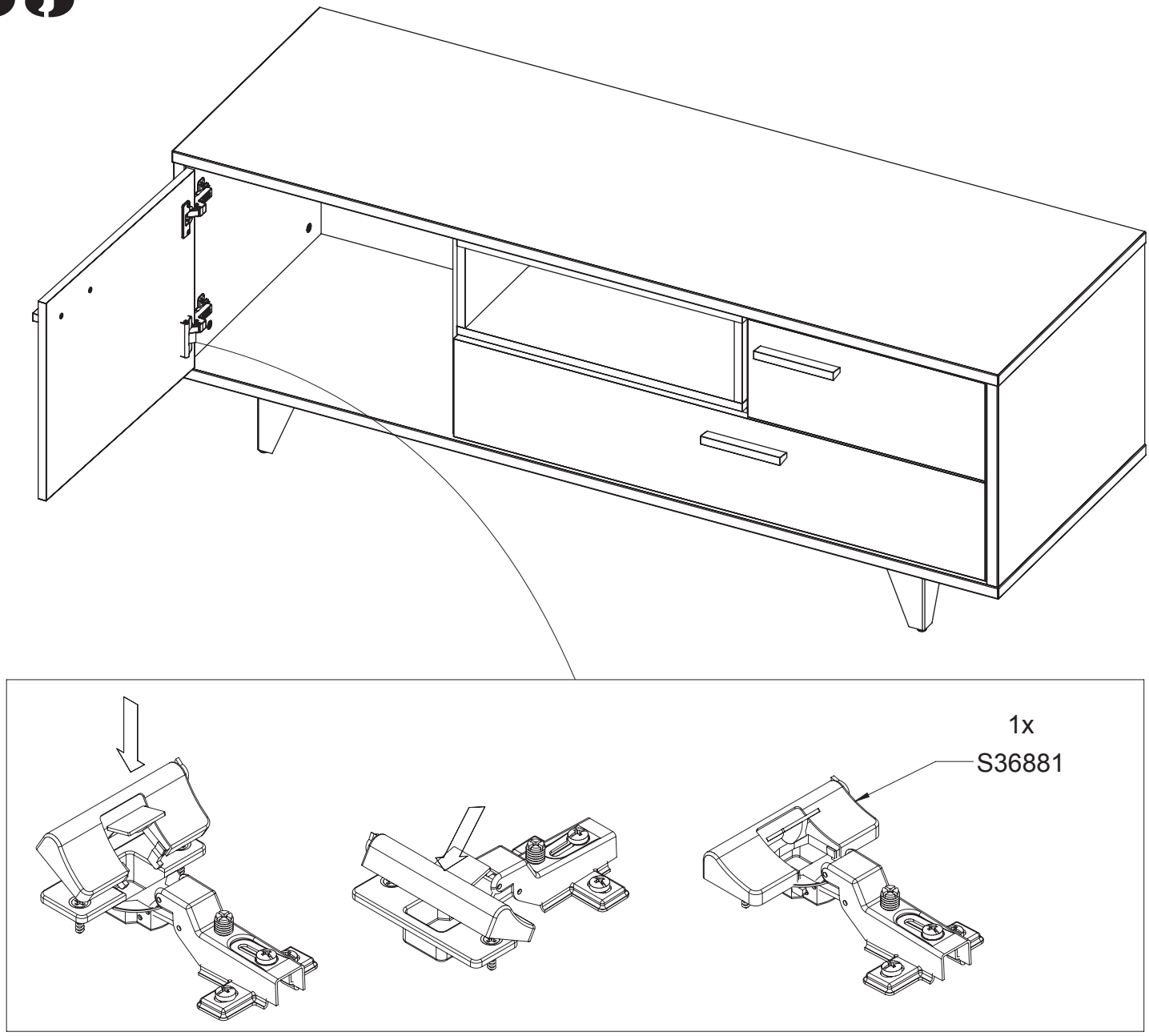
33