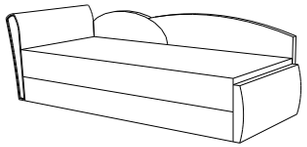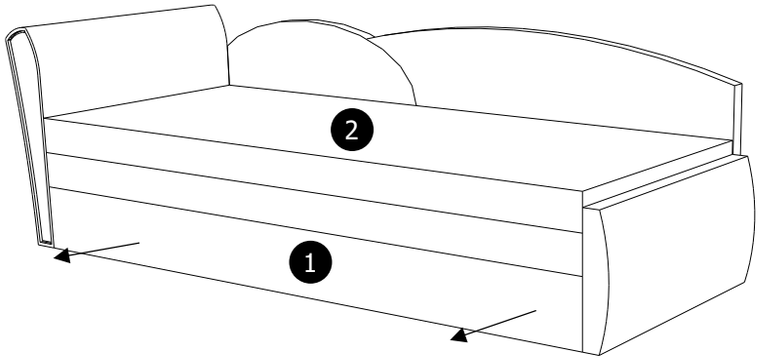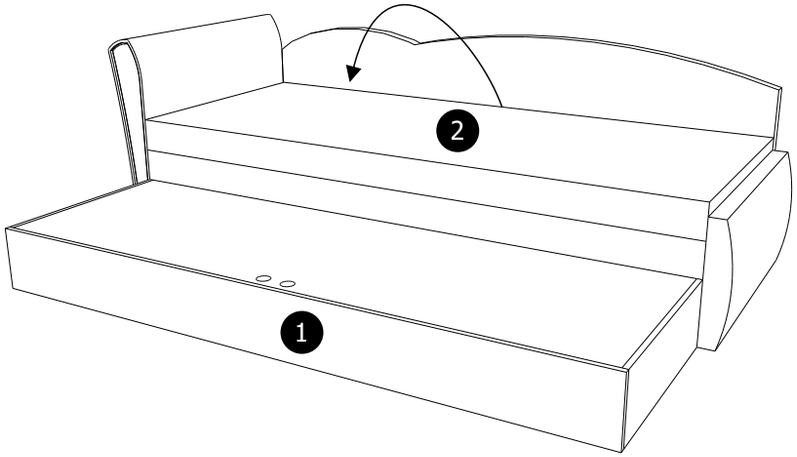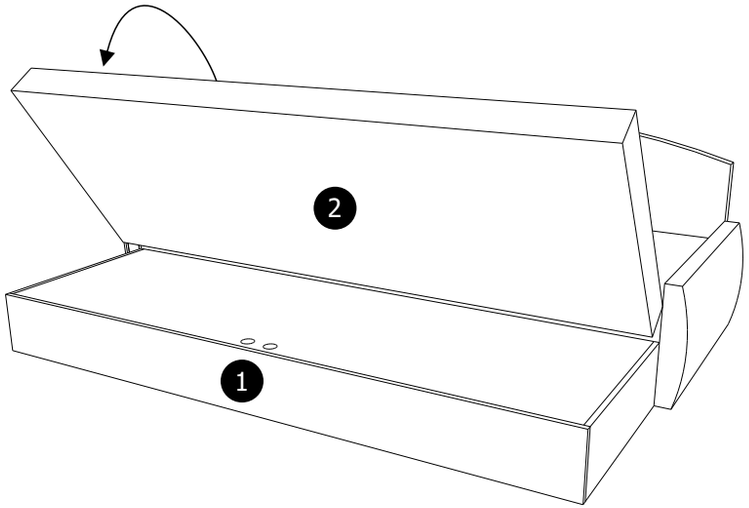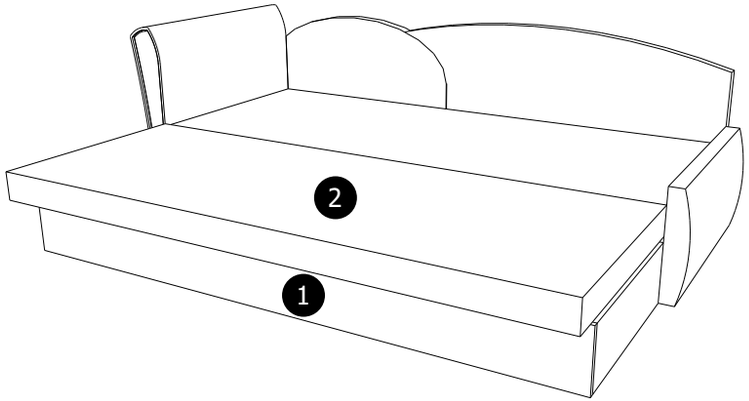AGA