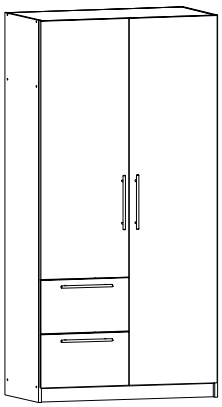

Nr. 1184

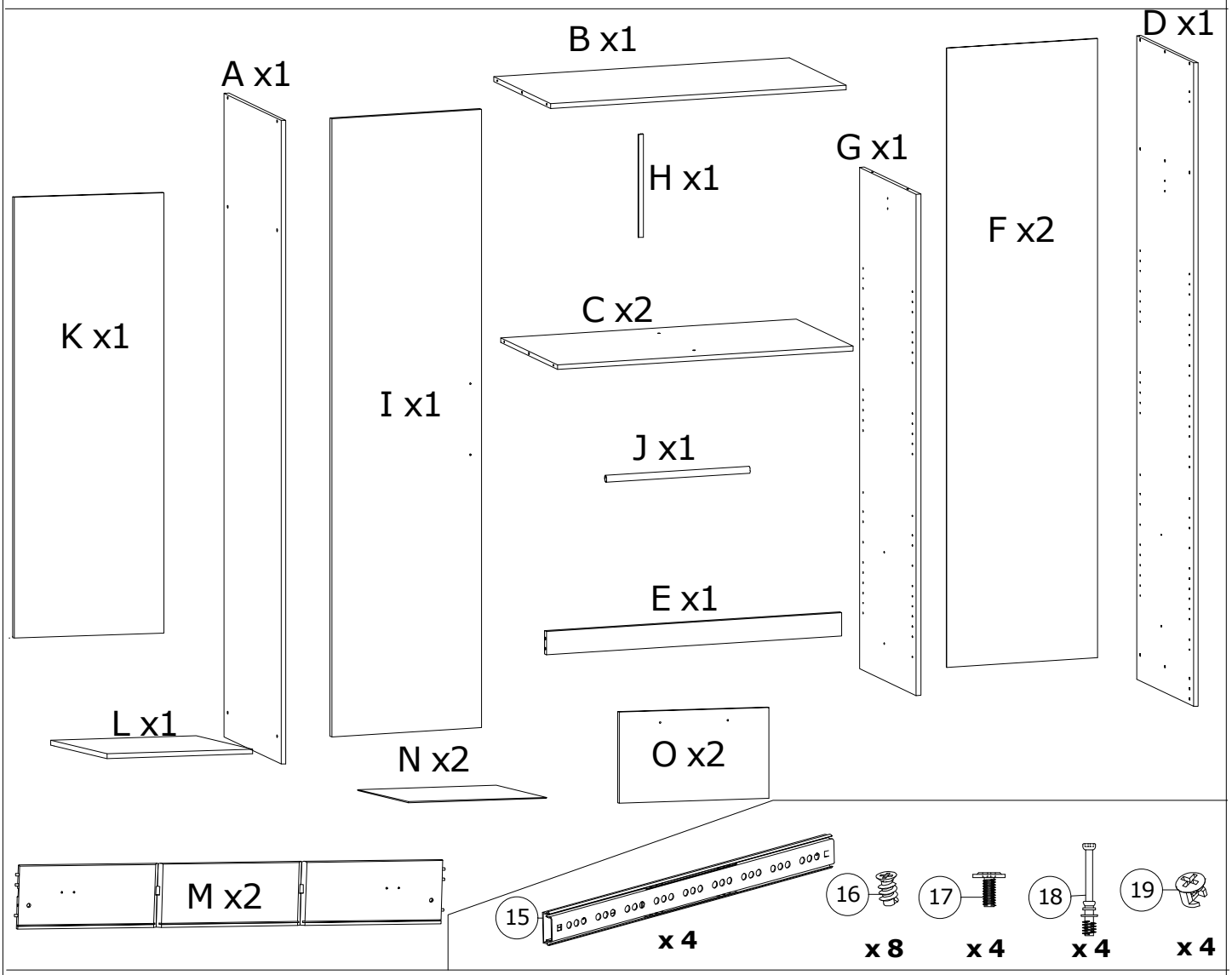
B x1
D x1
A x1
G x1
H x1
F x2
K x1
C x2
I x1
J x1
E x1
L x1
N x2
O x2
M x2
15
x 4
16
x 8
17
x 4
18
x 4
19
x 4

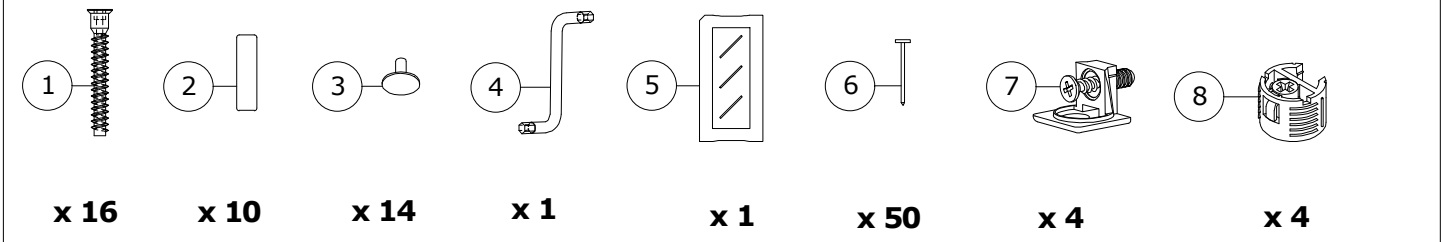
1
x 16
2
x 10
3
x 14
4
x 1
5
x 1
6
x 50
7
x 4
8
x 4

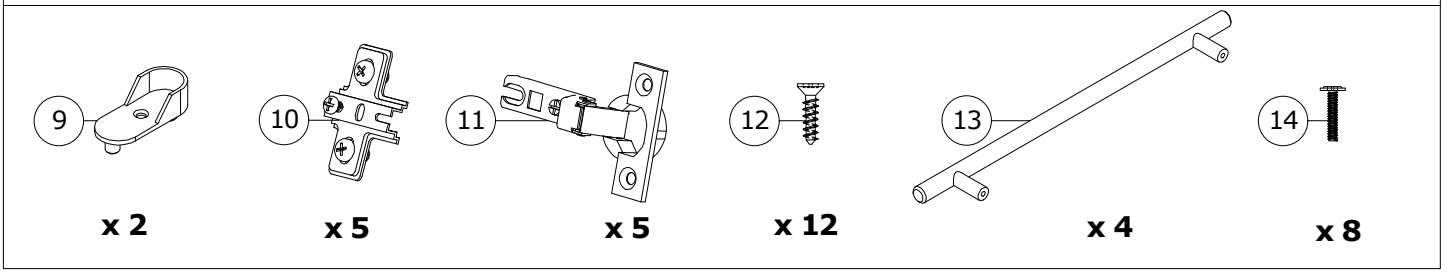
9
x 2
10
x 5
11
x 5
12
x 12
13
x 4
14
x 8

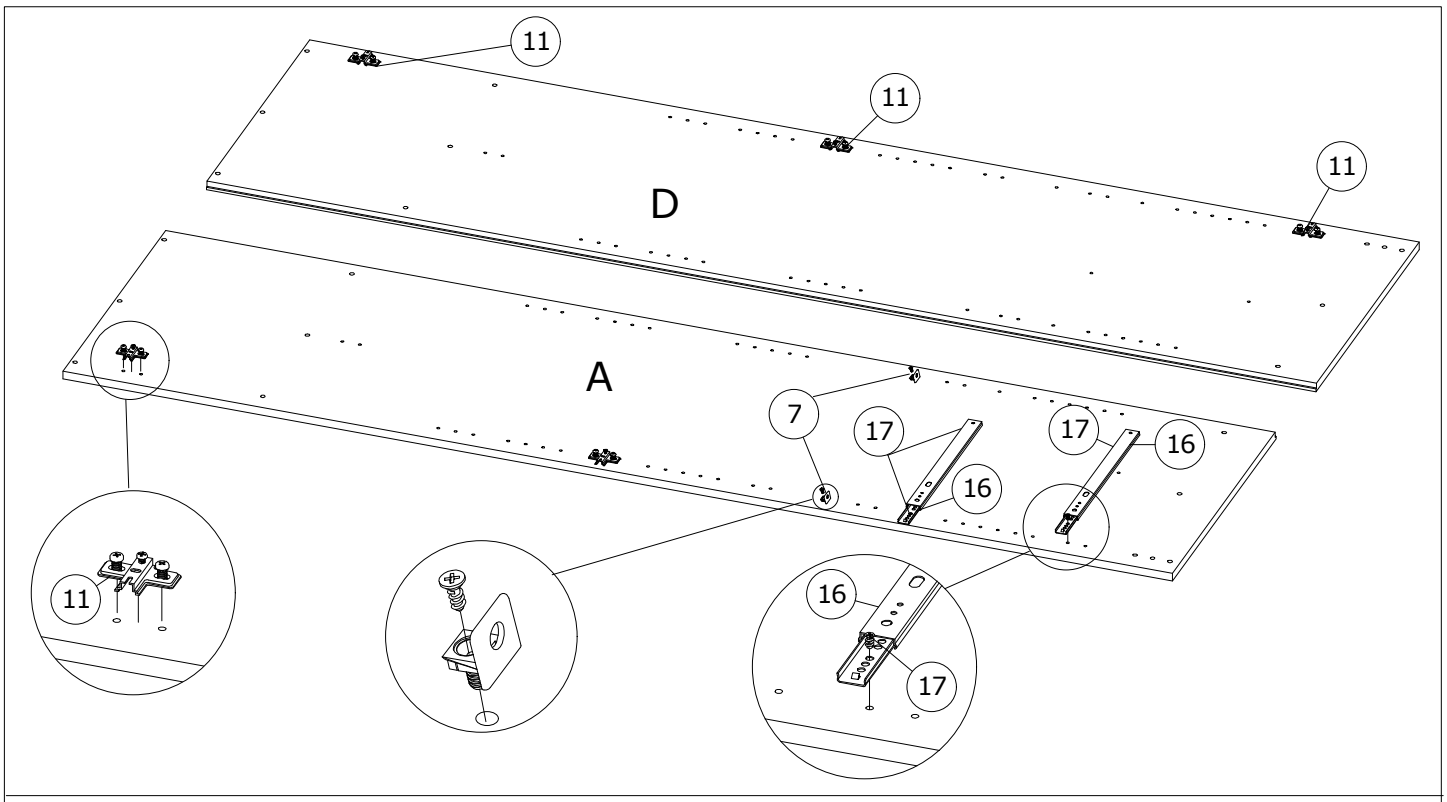
11
11
11
D
A
7
17
17
16
16
11
16
17

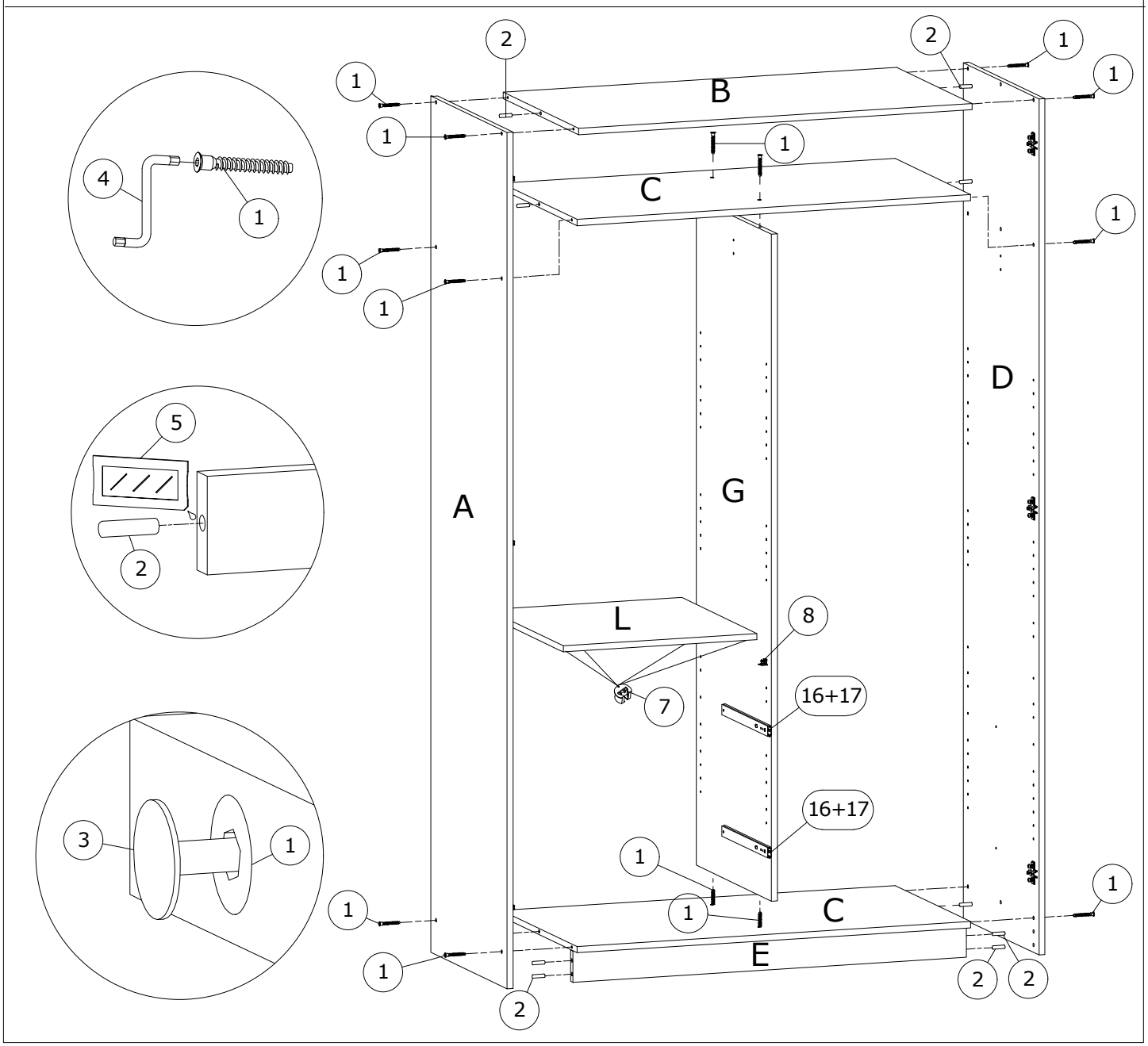
2
2
1
1
1
B
1
1
4
1
C
1
1
1
1
D
5
A
G
2
L
8
7
16+17
16+17
3
1
1
1
1
C
1
1
E
2
2
2

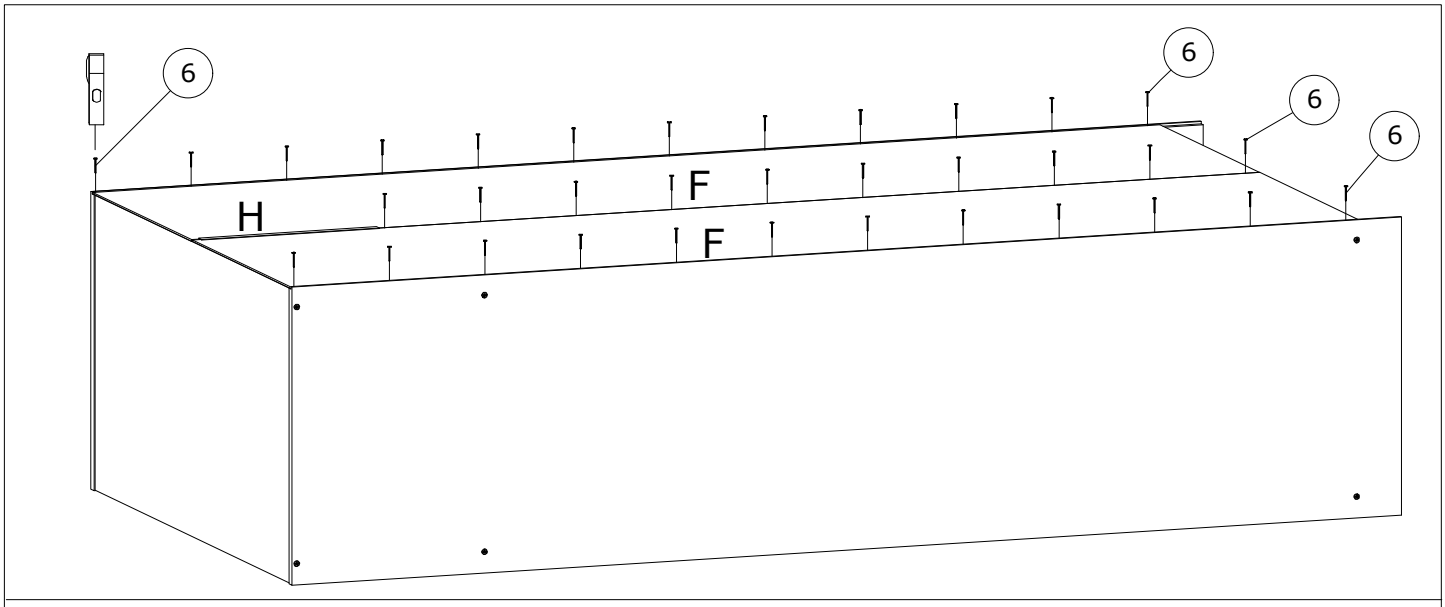
6
6
6
6
H
F
F

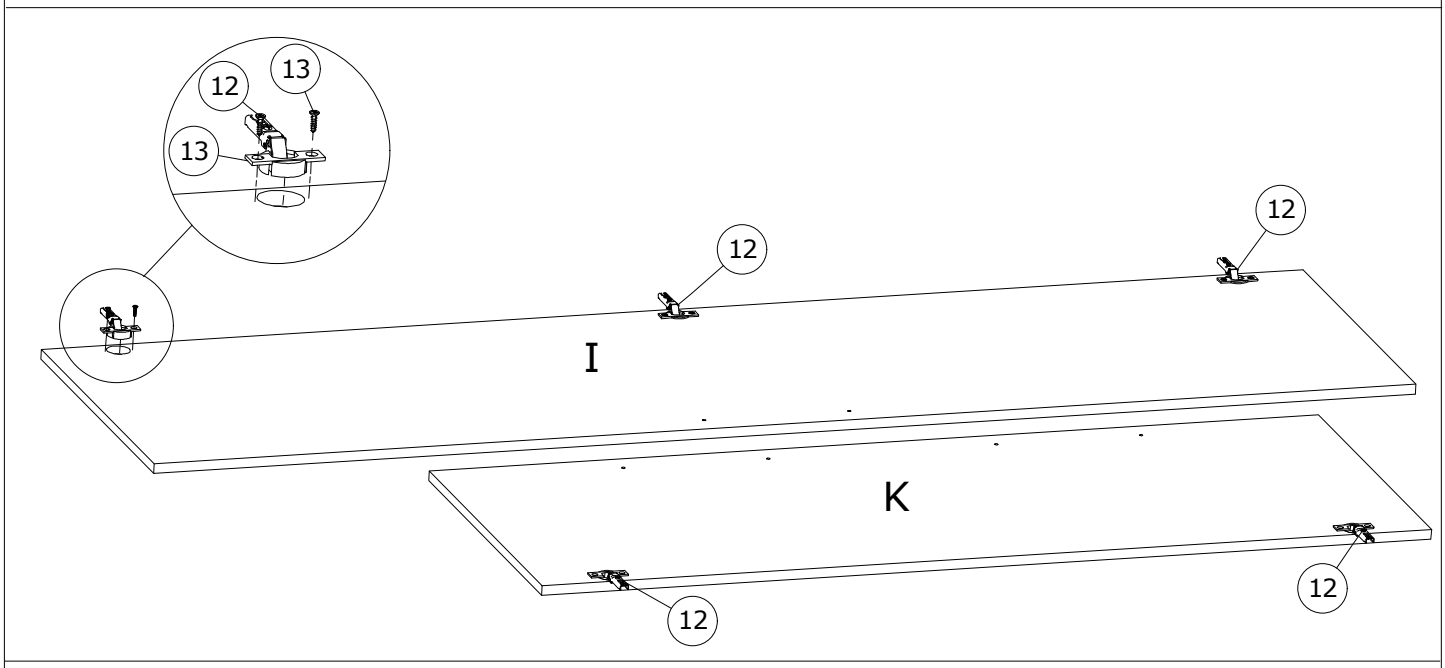
12
13
13
12
12
I
K
12
12

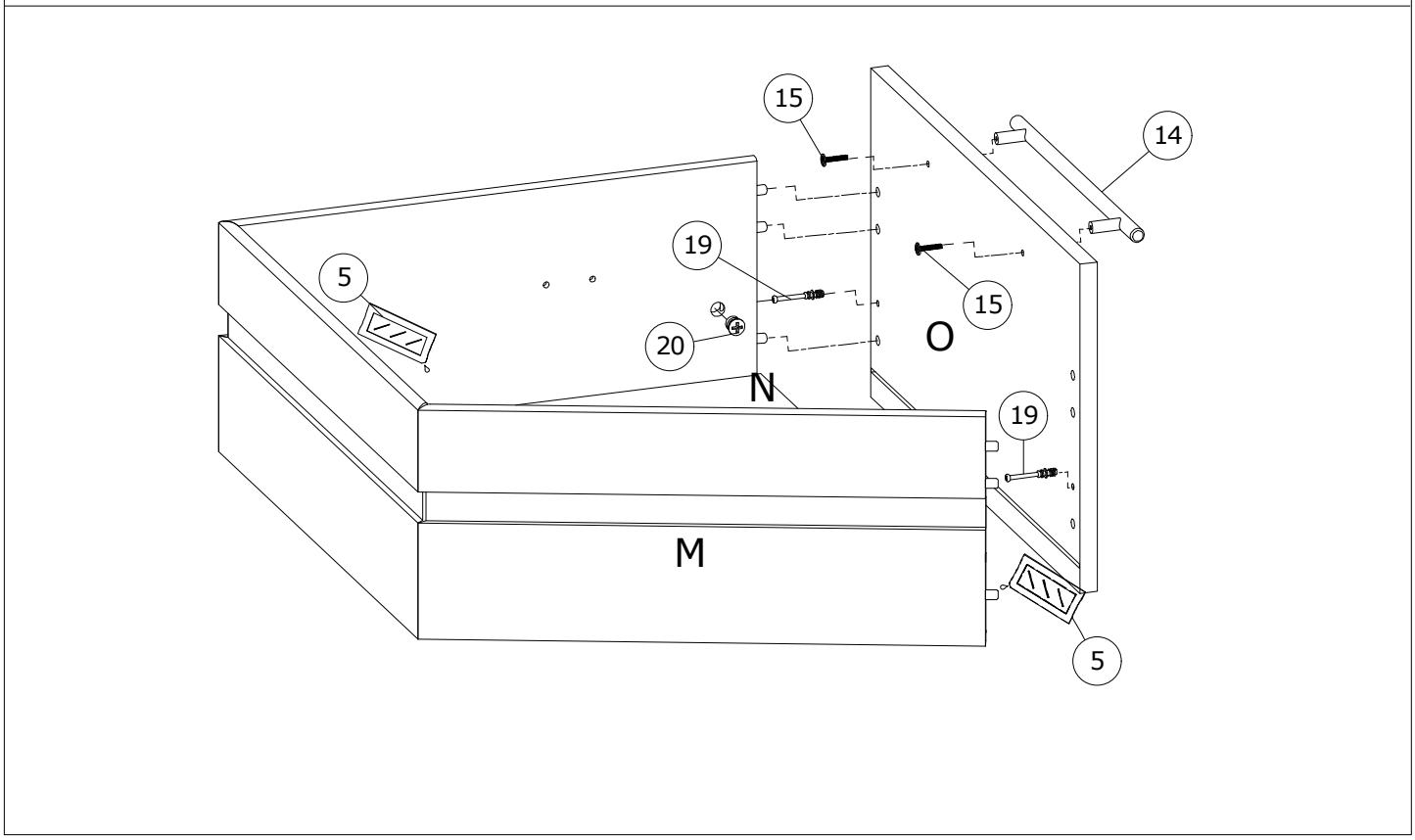
15
14
19
5
15
20
O
N
19
M
5

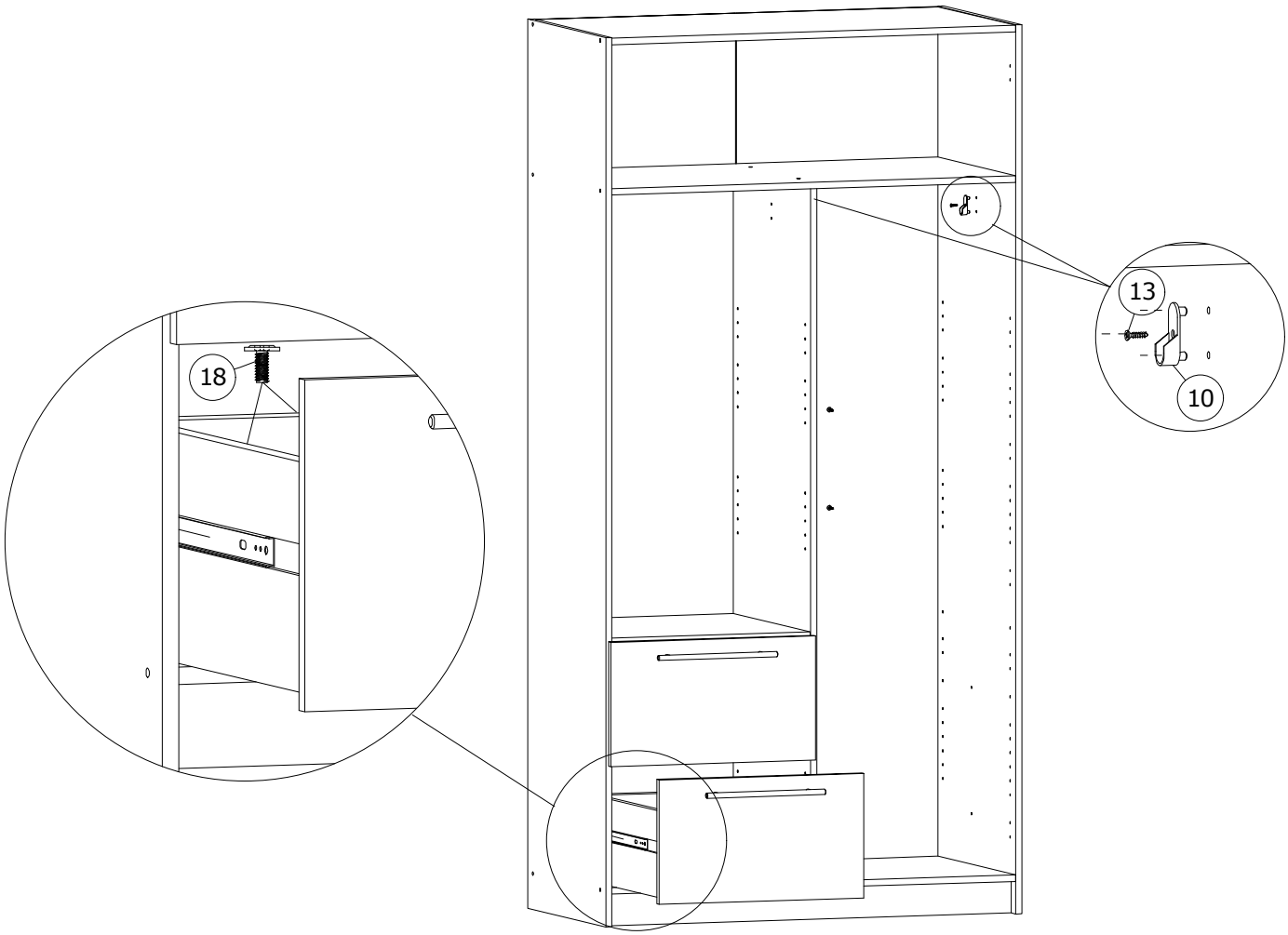
18
13
10

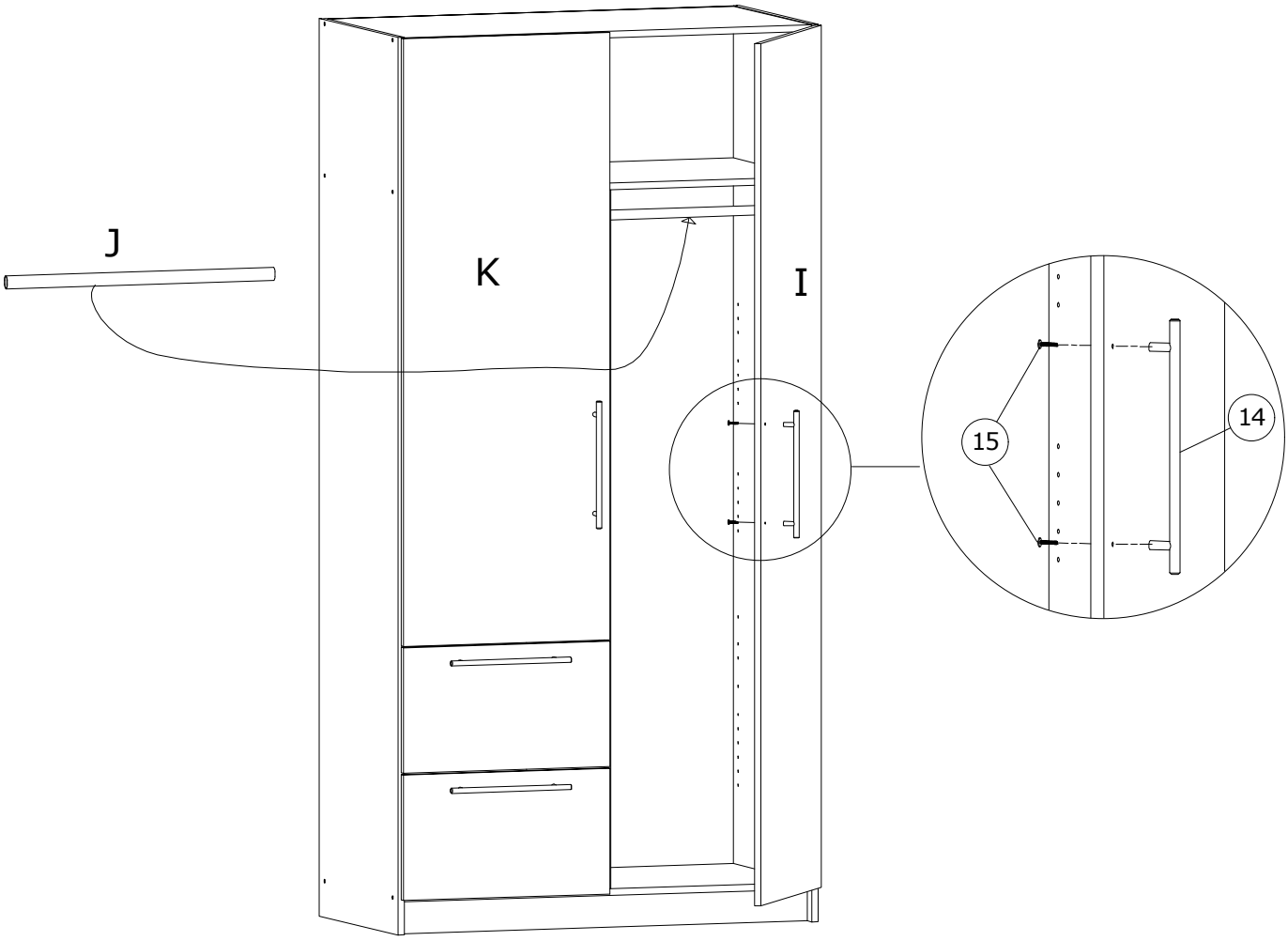
J
K
I
15
14