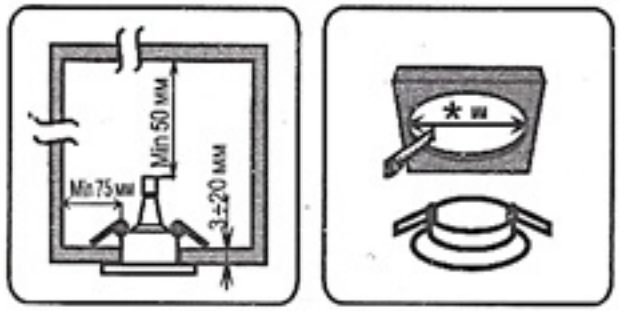
Min 50 мм
Min 75 мм
3±20 мм
* ш

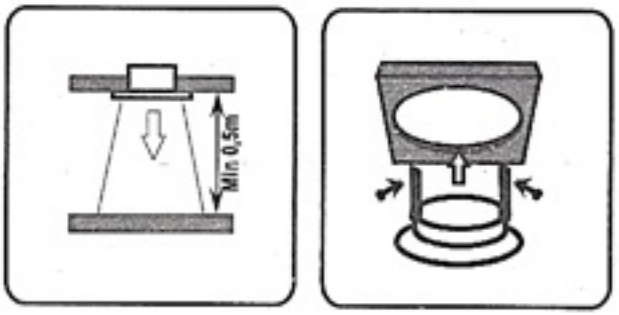
Min 0,5m

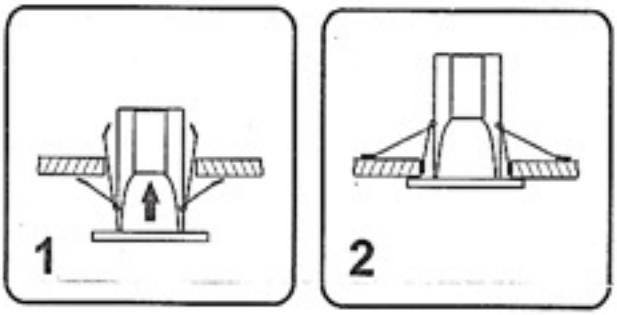
1
2

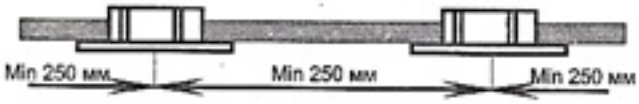
Min 250 мм
Min 250 мм
Min 250 мм

0,5m
220В
F
CE